ԵՂԵԳՆԱՁՈՐԻ ՀԱՄԱՅՆՔԱՊԵՏԱՐԱՆ

ՆԱԽԱԳԾԱՅԻՆ ՓԱՍՏԱԹՂԹԵՐԻ ԿԱԶՄՄԱՆ ԽՈՐՀՐԴԱՏՎԱԿԱՆ ԾԱՌԱՅՈՒԹՅՈՒՆՆԵՐԻ ՄԱՏՈՒՑՈՒՄ

Պայմանագիր՝ N «ՎԶՄ-ԵՀ-ԳՀԾՁԲ-24/Ն10»

ԱՇԽԱՏԱՆՔԱՅԻՆ ՆԱԽԱԳԻԾ

ԵՂԵԳՆԱՁՈՐ ՀԱՄԱՅՆՔԻ ԿԱՐԻՔՆԵՐԻ ՀԱՄԱՐ ԳԵՏԱՓ ԲՆԱԿԱՎԱՅՐԻ ՈՌՈԳՄԱՆ ՑԱՆՑԻ ՎԵՐԱԿԱՌՈՒՑՈՒՄ

17.02.2025թ.

«ԶՐԱՐԲԻ» ՍՊԸ
ՀՎՀՀ 00837681
Փորձաքննություն

ԳԻՐՔ 2. ԳԾԱԳՐԱԿԱՆ ՄԱՍ

«ԱԼ-ՍՈ» ՍՊԸ

ԵՐԵՎԱՆ - 2024 թ.

«ԱԼ-ՍՈ» ՍՊԸ ՀՎՀՀ01330611 Հ/Հ11807044248800 ԱՅԴԻ ԲԱՆԿ(ID BANK)	AL-SO «ԱԼ-ՍՈ» ՍՊԸ	«АЛ-СО» ООО УНПН 01330611 р/с11807044248800 ID BANK

ՊԱՏՎԻՐԱՏՈՒ	ԵՂԵԳՆԱՁՈՐԻ ՀԱՄԱՅՆՔԱՊԵՏԱՐԱՆ
ԾՐԱԳՐԻ ԱՆՎԱՆՈՒՄ	ԵՂԵԳՆԱՁՈՐ ՀԱՄԱՅՆՔԻ ԿԱՐԻՔՆԵՐԻ ՀԱՄԱՐ ԳԵՏԱՓ ԲՆԱԿԱՎԱՅՐԻ ՈՌՈԳՄԱՆ ՑԱՆՑԻ ՎԵՐԱԿԱՌՈՒՑՈՒՄ
ՀԱՏՈՐԻ ԱՆՎԱՆՈՒՄ	ԳԾԱԳՐԱԿԱՆ ՄԱՍ
ՊԱՅՄԱՆԱԳՐԻ ՀԱՄԱՐ	N «ՎՀՄ-ԵՀ-ԳՀԾՁԲ-24/Ն10»
ՆԳՀ	Ա. ՀՈՎՀԱՆՆԻՍՅԱՆ (044 01 02 36)

Տնօրեն՝ /Ա. Հովհաննիսյան/

ԽՈՐՀՐԴԱՏՈՒ՝
«ԱԼ-ՍՈ» ՍՊԸ

ՊԱՏՎԻՐԱՏՈՒ՝
ԵՂԵԳՆԱՁՈՐԻ ՀԱՄԱՅՆՔԱՊԵՏԱՐԱՆ

ՆԱԽԱԳԾԻ ԿԱԶՄ

- ԳԻՐՔ-1 ԲԱՑԱՏՐԱԳԻՐ ԵՎ ՏԵԽՆԻԿԱԿԱՆ ՄԱՍՆԱԳԻՐ
- ԳԻՐՔ-2 ԳԾԱԳՐԱԿԱՆ ՄԱՍ
- ԳԻՐՔ-3 ԱՇԽԱՏԱՆՔԱՅԻՆ ԾԱՎԱԼՆԵՐ
- ԳԻՐՔ-4 ՆԱԽԱՀԱՇԻՎՆԵՐ

ՀԱՄԱՁԱՅՆԵՑՄԱՆ ՀԱՏԱԿԱԳԻԾ
Մ 1:1000

«ԱԼ-ՍՈ»
«АЛ-СО»
«AL-SO»
01330611

«ԶՐԱՐԲԻ» ՍՊԸ
ՀՎՀՀ 00837681
Փորձաքննություն

ՀԱՄԱՁԱՅՆԵՑՎԱԾ Է

ՀՀ	ՁԵՌՆԱՐԿՈՒԹՅԱՆ ԱՆՎԱՆՈՒՄԸ	ՍՏՈՐԱԳՐ.	ԱՆՈՒՆ ԱԶԳԱՆՈՒՆ	ԱՄԻՍ ԱՄՍԱԹԻՎ
1	Եղեգնաձոր համայնքի ղեկավար			
2	«Տելեկոմ Արմենիա» ԲԲԸ			
3	«ՀԷՑ» ՓԲԸ Մ/Ճ			
4	«ԳԳՄ» Տեղամաս			
5	«Վեոլիա Ջուր» ՓԲԸ			

ԳԾԱԳՐԵՐԻ ՀԻՄՆԱԿԱՆ ԼՐԱԿԱԶՄԻ ԱՄՓՈՓԱԳԻՐ

	ՋՐԱԳԻԾ	
1	ԸՆԴՀԱՆՈՒՐ ՏՎՅԱԼՆԵՐ	թերթ-1
2	ԽՐԱԴՐՈՒԹՅԱՆ ՀԱՏԱԿԱԳԻԾ	թերթ-2
3	ՕՐԹՈՖՈՏՈՅՈՎ ԳԼԽԱՎՈՐ ՀԱՏԱԿԱԳԻԾ	թերթ-3
4	ԳԼԽԱՎՈՐ ՀԱՏԱԿԱԳԻԾ : W-1 ՋՐԱԳԾԻ ՄԱՍՆԱԳԻՐ	թերթ-4
	ԿԱՌՈՒՑՎԱԾՔՆԵՐ	
5	ՋՐԹՈՂ-1, ՆԴ-1, ԿՏՐՎԱԾՔՆԵՐ, ՄԻԱՑՈՒՑՆ ՏԱՐՐԵՐԻ ՄԱՍՆԱԳԻՐ, ՋՐԹՈՂ -1 ԱՇԽԱՏԱՆՔԱՅԻՆ ԾԱՎԱԼՆԵՐԻ ԱՄՓՈՓԱԳԻՐ	թերթ-1
6	ԱՆՑՈՒՄԱՅԻՆ ՀԱՆԳՈՒՑՑ-1 ԱՀ-1, ՆԴ-1, ԿՏՐՎԱԾՔՆԵՐ, ՄԻԱՑՈՒՑՆ ՏԱՐՐԵՐԻ ՄԱՍՆԱԳԻՐ, ԱՀ-1 ԱՇԽԱՏԱՆՔԱՅԻՆ ԾԱՎԱԼՆԵՐԻ ԱՄՓՈՓԱԳԻՐ	թերթ-2
7	ՍԵԼԱՎԱՏԱՐԻ ԱՆՑՈՒՄ, ԿՏՐՎԱԾՔ 1-1	թերթ-3
8	ՄԵՏԱՂԱԿԱՆ ԽՈՂՈՎԱԿՈՎ ՀԵՆԱՐԱՆՄԽՀ-1,ՆԴ-1, ԿՏՐՎԱԾՔՆԵՐ, ՄԻԱՑՈՒՑՆ ՏԱՐՐԵՐԻ ՄԱՍՆԱԳԻՐ, ՄԽՀ-1: ԱՇԽԱՏԱՆՔԱՅԻՆ ԾԱՎԱԼՆԵՐԻ ԱՄՓՈՓԱԳԻՐ	թերթ-4
9	ԱՆՑՈՒՄԱՅԻՆ ՀԱՆԳՈՒՑՑ-2 ԱՀ-2, ՆԴ-1, ԿՏՐՎԱԾՔՆԵՐ, ԱՀ-2 ԱՇԽԱՏԱՆՔԱՅԻՆ ԾԱՎԱԼՆԵՐԻ ԱՄՓՈՓԱԳԻՐ	թերթ-5
10	ԱՆՑՈՒՄԱՅԻՆ ՀԱՆԳՈՒՑՑ-3 ԱՀ-3, ՆԴ-1, ԿՏՐՎԱԾՔՆԵՐ, ԱՀ-3 ԱՇԽԱՏԱՆՔԱՅԻՆ ԾԱՎԱԼՆԵՐԻ ԱՄՓՈՓԱԳԻՐ	թերթ-6
11	ՄԵՏԱՂԱԿԱՆ ԾԱԾԿՈՑ ՄԾ-1, ԿՏՐՎԱԾՔՆԵՐ, ՄԻԱՑՈՒՑՆ ՏԱՐՐԵՐԻ ՄԱՍՆԱԳԻՐ	թերթ-7
12	ԱՆԿՅՈՒՆԱՅԻՆ ՀՈՐԵՐ: ՀԱՏԱԿԱԳԻԾ, ԿՏՐՎԱԾՔՆԵՐ, ԱՇԽԱՏԱՆՔԱՅԻՆ ԾԱՎԱՆԵՐԻ ԱՄՓՈՓԱԳԻՐ 1 ՀԱՏԻ ՀԱՄԱՐ	թերթ-8
13	ՆՈՐ ԿԱՌՈՒՑՎՈՂ ՋՐԱԳԾԻ ԽՐԱՄՈՒՂՈՒ ՏԻՊԱՅԻՆ ԿՏՐՎԱԾՔՆԵՐ:	թերթ-9

Օգտագործված շինարարական նորմեր և կանոններ

Նշանակում	Անվանումը	Ծանոթություն
ՀՀՇՆ 13-02-2022	Անվտանգության տեխնիկա շինարարությունում	
ՀՀՇՆ 40-01.02-	«Ջրամատակարարում: Արտաքին ցանցեր և կառուցվածքներ»	
ՀՀՇՆ 30-01-2023	«Քաղաքաշինություն. Քաղաքային և գյուղական բնակավայրերի հատակագծում և կառուցապատում» շինարարական նորմեր	
ՀՀՇՆ 20.04-2020	«Երկրաշարժադիմացկուն շինարարություն. Նախագծման նորմեր»	
ՀՀՇՆ 52-01-	«Բետոնե և երկաթբետոնե կոնստրուկցիաներ»	
ՀՀՇՆ 53-01-2020	«Պողպատե կոնստրուկցիաներ»	
ՀՀՇՆ 20-05-2022	«Շինարարական կոնստրուկցիաների պաշտպանությունը կոռոզիայից»	
ՀՀՇՆ 32-01-2022	«Ավտոմոբիլային ճանապարհներ»	
ՀՀՇՆ 40-01.03-2022	«Կոյուղի. Արտաքին ցանցեր և կառուցվածքներ»	
ՀՀՇՆ 30-02-2022	«Տարածքի բարեկարգում» շինարարական նորմեր	
ՀՀՇՆ 2.06.03-85	Մելիորատիվ համակարգեր և կառույցներ	
	Ն.Ն. Աբրամով, Ջրամատակարարում	

«ԱԼ-ՍՈ» «АЛ-СО» «AL-SO» 01330611

«ՋՐԱՐԲԻ» ՍՊԸ
ՀՎՀՀ 00837681
Փորձաքննություն

Փոփ.	Քան.	Թերթ	Փաստ.N	Ստորագր.	Ամսաթ.
Ն.Գ.Ճ.		Ա.Հովհաննիսյան			
Նախագծեց		Ա.Օհանյան			
Ստուգեց		Դ.Հովհաննիսյան			
Խմբ.Երկրաբան		Ռ.Մելիքյան			

ՊԱՅՄԱՆԱԳԻՐ՝ N «ՎՋՄ-ԵՀ-ԳՀԾՁԲ-24/Ն10»

ԵՂԵԳՆԱՁՈՐ ՀԱՄԱՅՆՔԻ ԿԱՐԻՔՆԵՐԻ ՀԱՄԱՐ ԳԵՏԱՓ ԲՆԱԿԱՎԱՅՐԻ ՈՌՈԳՄԱՆ ՑԱՆՑԻ ՎԵՐԱԿԱՌՈՒՑՈՒՄ

ՈՌՈԳՄԱՆ ՑԱՆՑ	Փուլ	Թերթ	Թերթեր
	ԱՆ	1	4

ԸՆԴՀԱՆՈՒՐ ՏՎՅԱԼՆԵՐ — AL-SO «ԱԼ-ՍՈ» ՍՊԸ

ՆԱԽԱԳԻԾԸ ՄՇԱԿՎԱԾ Է ԸՍՏ ՀԱՄԱՊԱՏԱՍԽԱՆ ԳՈՐԾՈՂ ՆՈՐՄԵՐԻ ԵՎ ԿԱՆՈՆՆԵՐԻ

ՀՈՎՀԱՆՆԻՍՅԱՆ ԱՆԴՐԱՆԻԿ

ԻՐԱԴՐՈՒԹՅԱՆ ՀԱՏԱԿԱԳԻԾ
Մ 1:2500

Պայմանական նշաններ

Նախագծվող ջրագիծ

«AL-SO» «ԱԼ-ՍՕ» 01330611

«ՋՐԱՐԲԻ» ՍՊԸ
ՀՎՀՀ 00837681
Փորձաքննություն

				ՊԱՅՄԱՆԱԳԻՐ՝ N «ՎՁՄ-ԵՀ-ԳՀԾՁԲ-24/Ն10»		
				ԵՂԵԳՆԱՁՈՐ ՀԱՄԱՅՆՔԻ ԿԱՐԻՔՆԵՐԻ ՀԱՄԱՐ ԳԵՏԱՓ ԲՆԱԿԱՎԱՅՐԻ ՈՌՈԳՄԱՆ ՑԱՆՑԻ ՎԵՐԱԿԱՌՈՒՑՈՒՄ		
Փոփ.	Քան.	Թերթ	Փաստաթղթի N	Ստորագր.	Ամսաթ.		
Ն.Գ.Ճ.		Ա.Հովհաննիսյան				ՈՌՈԳՄԱՆ ՑԱՆՑ	Փուլ: ԱՆ; Թերթ: 2; Թերթեր: 4
Նախագծեց		Ա.Օհանյան					
Ստուգեց		Դ.Հովհաննիսյան					
Գլխ.երկրաբան		Ռ.Մելիքյան				ԻՐԱԴՐՈՒԹՅԱՆ ՀԱՏԱԿԱԳԻԾ	AL-SO «ԱԼ-ՍՕ» ՍՊԸ

ՕՐԹՈՖՈՏՈՅՈՎ ԳԼԽԱՎՈՐ ՀԱՏԱԿԱԳԻԾ
Մ 1:1000

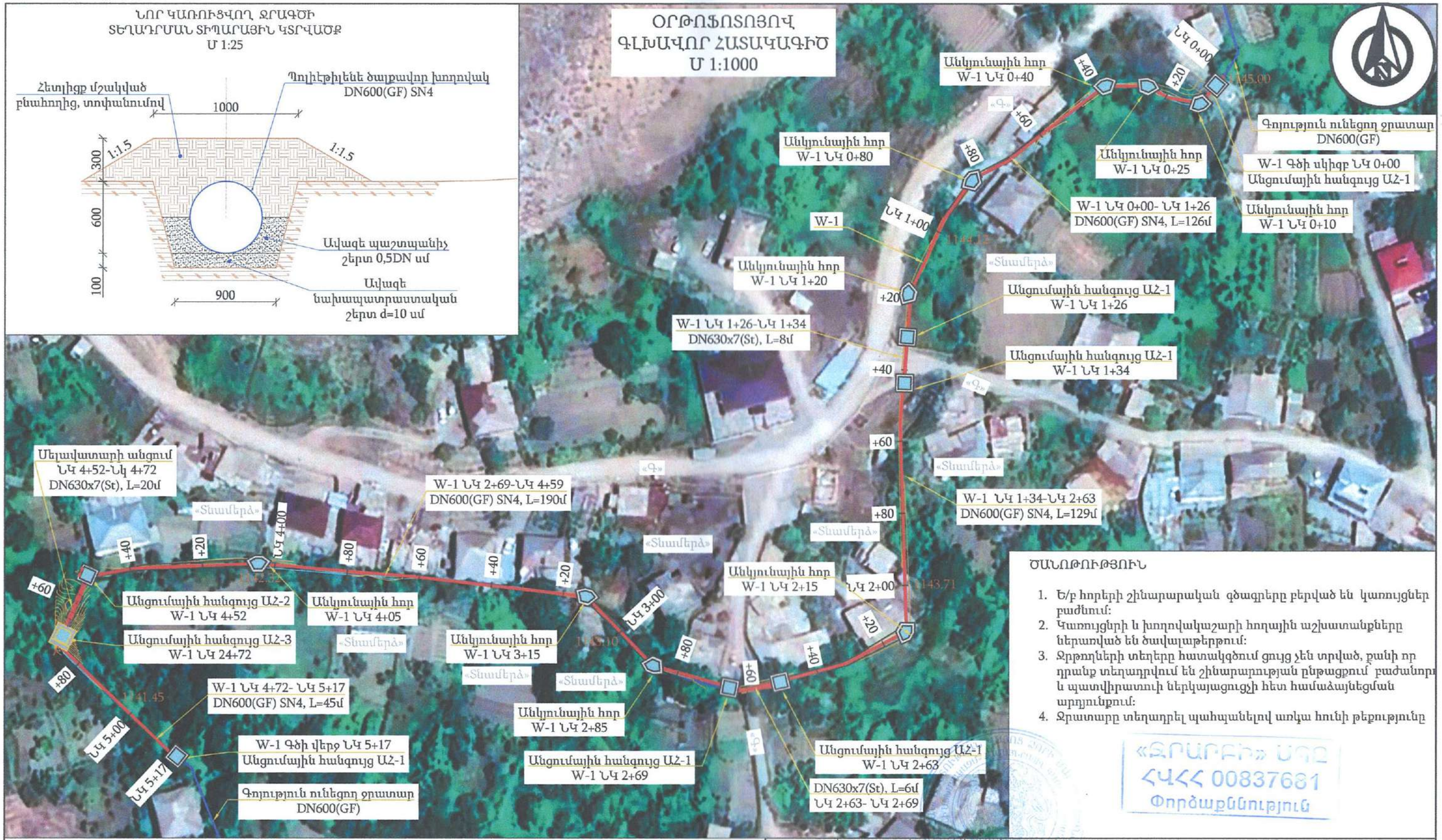

ՆՈՐ ԿԱՌՈՒՑՎՈՂ ՋՐԱԳԾԻ ՏԵՂԱԴՐՄԱՆ ՏԻՊԱՐԱՅԻՆ ԿՏՐՎԱԾՔ
Մ 1:25

ԾԱՆՈԹՈՒԹՅՈՒՆ

1. Ե/բ հորերի շինարարական գծագրերը բերված են կառույցներ բաժնում:
2. Կառույցների և խողովակաշարի հողային աշխատանքները ներառված են ծավալաթերթում:
3. Ջրթողների տեղերը հատակագծում ցույց չեն տրված, քանի որ դրանք տեղադրվում են շինարարության ընթացքում՝ բաժանորդ և պատվիրատուի ներկայացուցչի հետ համաձայնեցման արդյունքում:
4. Ջրատարը տեղադրել պահպանելով առկա հունի թեքությունը

«ՋՐԱՐԲԻ» ՍՊԸ
ՀՎՀՀ 00837681
Փորձաքննություն

Պայմանական նշաններ

- Նախագծվող ջրագիծ
- Գոյություն ունեցող ջրագիծ
- Անցումային հանգույց ԱՀ-1 տես կառ. բաժին թ.2
- Անցումային հանգույց ԱՀ-2 տես կառ. բաժին թ.5
- Անցումային հանգույց ԱՀ-3 տես կառ. բաժին թ.6
- Անկյունային հոր տես կառ. բաժին թ.8

«AL-SO» «ԱԼ-ՍՕ» «ԱԼ-ՍՕ» 01330611

Փոփ.	Քան.	Թերթ	Փաստաթղթի N	Ստորագր.	Ամսաթ.
Ն.գ.ճ.		Ա.Հովհաննիսյան			
Նախագծեց		Ա.Օհանյան			
Ստուգեց		Դ.Հովհաննիսյան			
Գլ.ինժ.		Ռ.Մելիքյան			

ՊԱՅՄԱՆԱԳԻՐ՝ N «ՎՁՄ-ԵՀ-ԳՀԾՁԲ-24/Ն10»

ԵՂԵԳՆԱՁՈՐ ՀԱՄԱՅՆՔԻ ԿԱՐԻՔՆԵՐԻ ՀԱՄԱՐ ԳԵՏԱՓ ԲՆԱԿԱՎԱՅՐԻ ՈՌՈԳՄԱՆ ՑԱՆՑԻ ՎԵՐԱԿԱՌՈՒՑՈՒՄ

ՈՌՈԳՄԱՆ ՑԱՆՑ	Փուլ	Թերթ	Թերթեր
	ԱՆ	3	4

ՕՐԹՈՖՈՏՈՅՈՎ ԳԼԽԱՎՈՐ ՀԱՏԱԿԱԳԻԾ

«ԱԼ-ՍՕ» ՍՊԸ

W-1 ջրատարի մասնագիր

NN	Աշխատանքների անվանումները	Չափման միավ.	Քանակը	Նշումներ
1	2	3	4	5
	W-1 ջրատար			
1	Պէ ծալքավոր խողովակի տեղադրում DN600(GF) SN4	մ	483	
2	Բետոնե անկյունային հորեր (Pe) α=10 ^{0} -20^0	կառույց	3	տես կառ. բաժին թ.-8
3	Բետոնե անկյունային հորեր (Pe) α=20 ^{0} -45^0	կառույց	3	տես կառ. բաժին թ.-8
4	Բետոնե անկյունային հորեր (Pe) α>45 ^{0}	կառույց	3	տես կառ. բաժին թ.-8
5	Պողպատե խողովակ DN630x7մմ	մ	34	
6	Պողպատե խողովակների նորմալ հիդրոմեկուսացում	մ^2	67.3	
7	Անցումային հանգույց ԱՀ-1	կառույց	6	տես կառ. բաժին թ.-2
8	Անցումային հանգույց ԱՀ-2	կառույց	1	տես կառ. բաժին թ.-5
9	Անցումային հանգույց ԱՀ-3	կառույց	1	տես կառ. բաժին թ.-6
10	Սելավատարի անցում	կառույց	1	տես կառ. բաժին թ.-3
11	Ջրթող հանգույց ՋԹ-1	կառույց	12	տես կառ. բաժին թ.-1

W-1 ՋՐԱՏԱՐԻ ՈՒՂԵԳԾԻ ՀԱՏԱԿԱԳԻԾ
Մ 1:1000

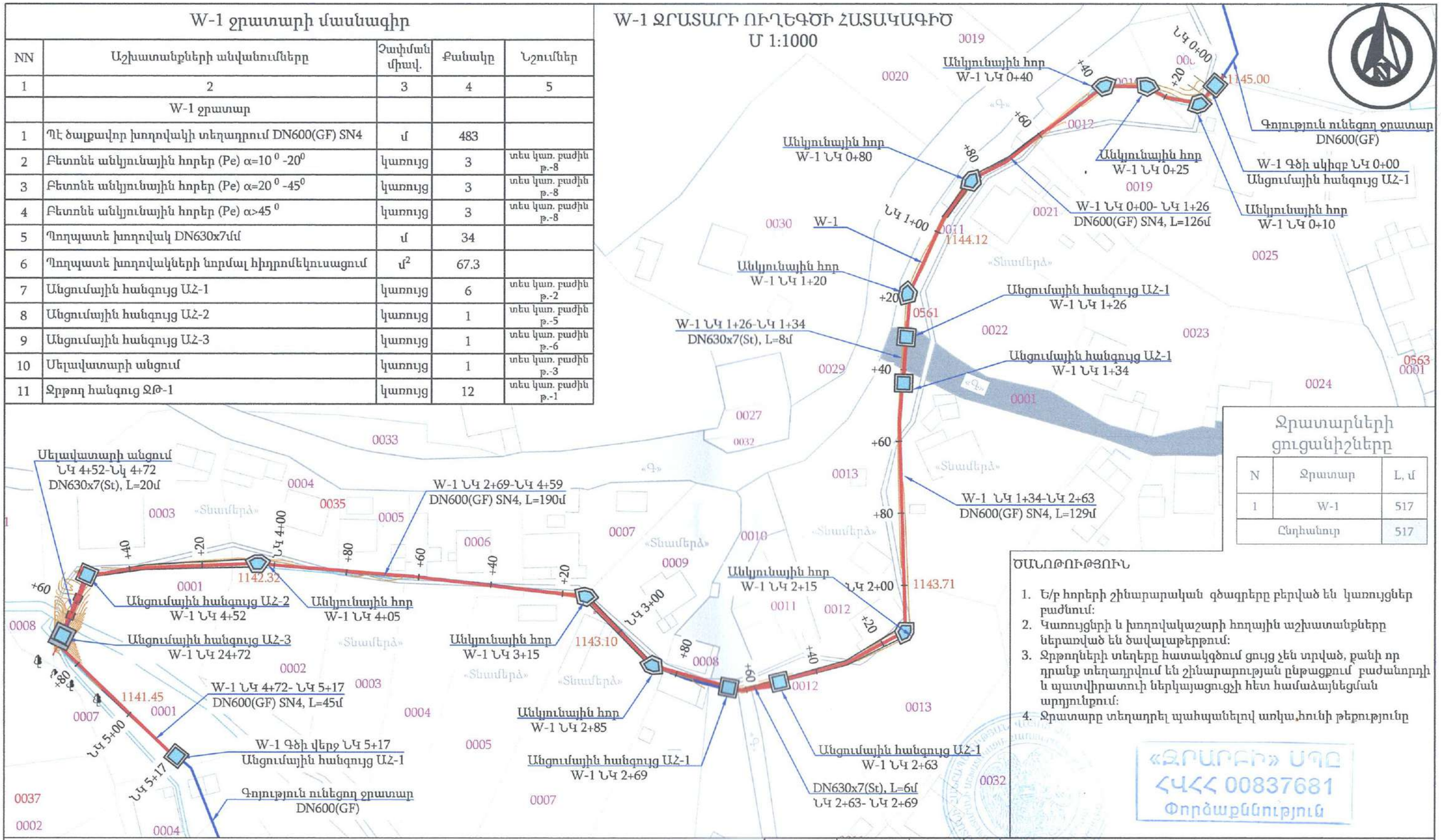

Ջրատարների ցուցանիշները

N	Ջրատար	L, մ
1	W-1	517
Ընդհանուր		517

ԾԱՆՈԹՈՒԹՅՈՒՆ

1. Ե/բ հորերի շինարարական գծագրերը բերված են կառույցներ բաժնում:
2. Կառույցների և խողովակաշարի հողային աշխատանքները ներառված են ծավալաթերթում:
3. Ջրթողների տեղերը հատակագծում ցույց չեն տրված, քանի որ դրանք տեղադրվում են շինարարության ընթացքում բաժանորդի և պատվիրատուի ներկայացուցչի հետ համաձայնեցման արդյունքում:
4. Ջրատարը տեղադրել պահպանելով առկա հունի թեքությունը

«ՋՐԱՐԲԻ» ՍՊԸ
ՀՎՀՀ 00837681
Փորձաքննություն

Պայմանական նշաններ

- Նախագծվող ջրագիծ
- Գոյություն ունեցող ջրագիծ
- Անցումային հանգույց ԱՀ-1 տես կառ. բաժին թ.2
- Անցումային հանգույց ԱՀ-2 տես կառ. բաժին թ.5
- Անցումային հանգույց ԱՀ-3 տես կառ. բաժին թ.6
- Անկյունային հոր տես կառ. բաժին թ.8

«AL-SO»
«АЛ-СО»
«AL-SO»
01330611

Փոփ.	Քան.	Թերթ	Փաստաթղթի N	Ստորագր.	Ամսաթ.
Ն.Գ.Ճ.			Ա.Հովհաննիսյան		
Նախագծեց			Ա.Օհանյան		
Ստուգեց			Դ.Հովհաննիսյան		
Գլ.Ճարտարապետ			Ռ.Մելիքյան		

ՊԱՅՄԱՆԱԳԻՐ՝ N «ՎՁՄ-ԵՀ-ԳՀԾՁԲ-24/Ն10»

ԵՂԵԳՆԱՁՈՐ ՀԱՄԱՅՆՔԻ ԿԱՐԻՔՆԵՐԻ ՀԱՄԱՐ ԳԵՏԱՓ ԲՆԱԿԱՎԱՅՐԻ ՈՌՈԳՄԱՆ ՑԱՆՑԻ ՎԵՐԱԿԱՌՈՒՑՈՒՄ

ՈՌՈԳՄԱՆ ՑԱՆՑ

Փուլ	Թերթ	Թերթեր
ԱՆ	4	4

W-1 ՋՐԱՏԱՐԻ ՈՒՂԵԳԾԻ ՀԱՏԱԿԱԳԻԾ
W-1 ՋՐԱՏԱՐԻ ՄԱՍՆԱԳԻՐ

AL-SO «ԱԼ-ՍՈ» ՍՊԸ

ԿԱՌՈՒՑՎԱԾՔՆԵՐ

Ջրթող-1
Մ 1:25

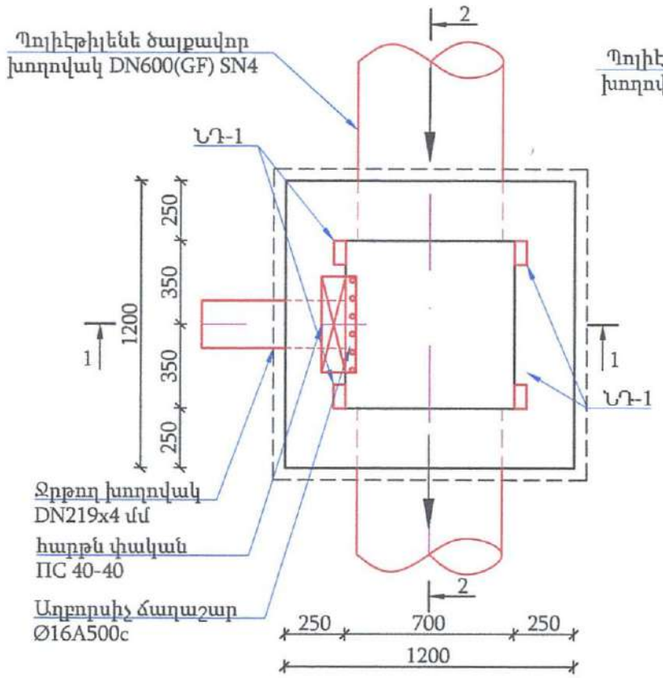

Կտրվածք 2-2
Մ 1:25

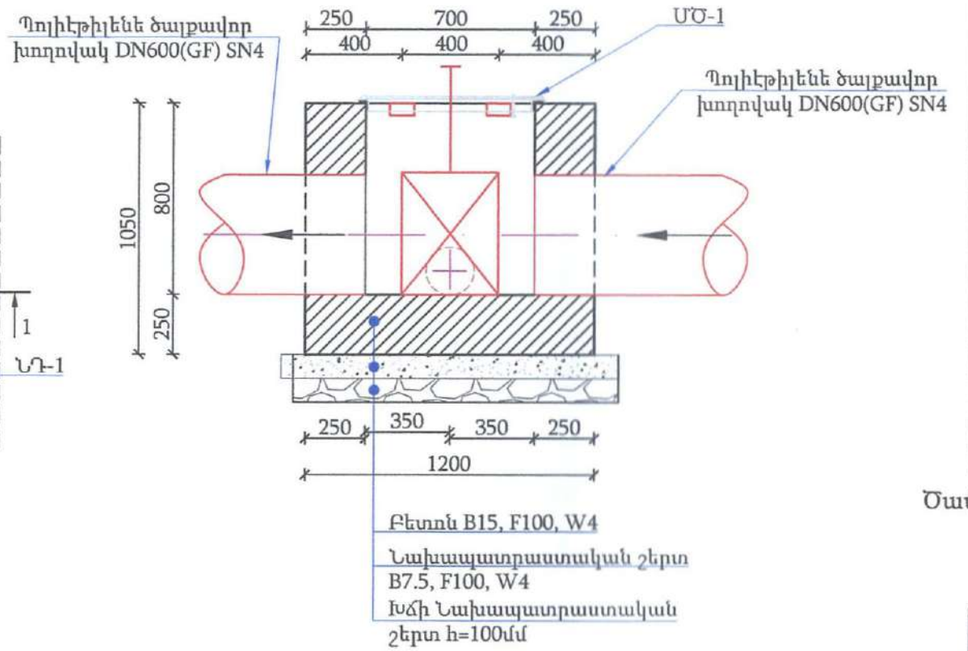

Կտրվածք 1-1
Մ 1:25

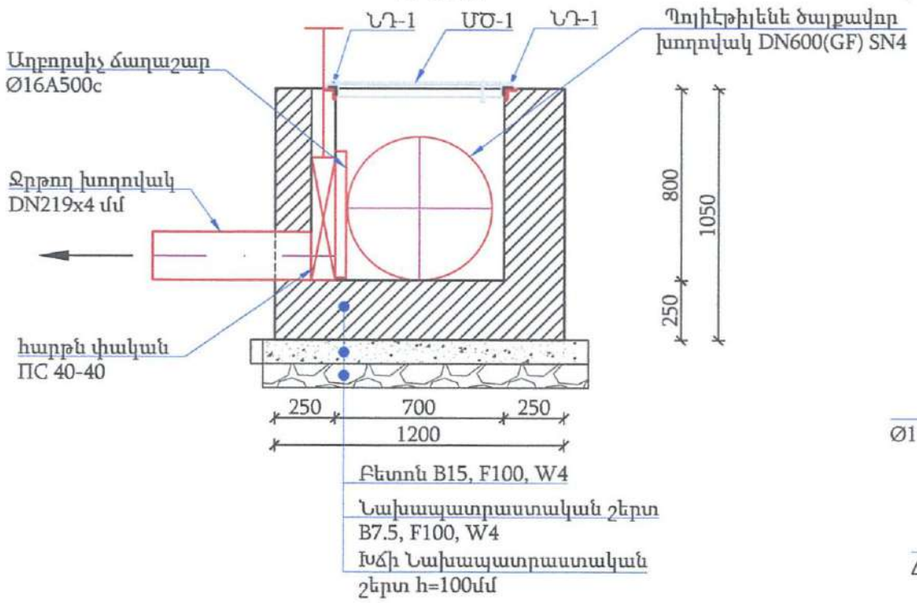

ՆԴ-1
Մ 1:10

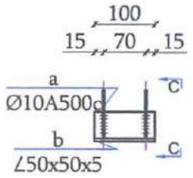

Կտրվածք C-C
Մ 1:10

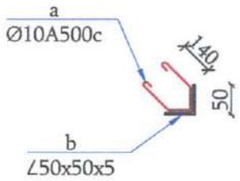

Ջրթող հանգույց ՋԹ-1 (1 հատի համար)
Աշխատանքային ծավալների ամփոփագիր

	Ե/Բ ԱՇԽԱՏԱՆՔՆԵՐ		
1	Խճե նախապատրաստական շերտի իրականացում h-100մմ	մ³	0.2
2	Նախապատրաստական շերտի իրականացում B7.5, F150,W4 դասի բետոնից	մ³	0.2
3	Հատակի իրականացում B15, F150,W4 դասի բետոնից	մ³	0.4
4	Պատերի իրականացում B15, F150, W4 դասի բետոնից	մ³	0.7
5	Ներդիր դետաներ	կգ	8.0
6	Ջրթող խողովակների իրականացում DN219x4մմ(St)	մ	1.0
7	Մետաղական ծածկոց ՄԾ-1 իրականացում	կգ	25.5
8	Մետաղական էլեմենտների հոկում եվ յուղաներկում 2 անգամ:	մ²	2.0
9	Բիտումով երկշերտ ջրամեկուսացման իրականացում	մ²	5.0
10	Մետաղական աղբորսիչ ճաղաշարի իրականացում Ø16A500c ամրանից	կգ	9.5
11	ՊՀ 40-40 փական տեղադրումով, 44.5 կգ/հատ	հատ	1.0

Ծավալները հաշված են մեկ կառույցի համար մեր մոտ ունենք 12 հատ

Միաձույլ տարրերի մասնագիր

Դիրք №	Անվանումը	քանակ	Քաշը 1հատ կգ	Ամբողջը կգ
	Ջրթող-1			
	Հատակ B15, F150, W4 դասի բետոնից			0.4մ³
	Պատեր B15, F150, W4 դասի բետոնից			0.7 մ³
	Պողպատյա ծնավոր մասեր			
	Պողպատե խողովակ DN108x5 L= 1000	1	12.7	12.7
	ՆԴ-1	4	2.0	8.0
a	∠ 50 X 50 X5.0 ГОСТ 8509-93, L= 100	4	0.38	1.5
b	ø 10 A-III ГОСТ 5781-82, L= 400	2	0.25	0.5
	Աղբորիչ ճաղաշար ԱՃ-1			
	ø 16 A-III ГОСТ 5781-82, L= 750	8	1.18	9.5

«ՋՐԱՐԲԻ» ՍՊԸ
ՀՎՀՀ 00837681
Փորձաքննություն

ՇԱՆՈԹՈՒԹՅՈՒՆ

1. Ջրթողների տեղերը ցույց չեն տրված, քանի որ դրանք տեղադրվում են շինարարության ընթացքում՝ բաժանորդի և պատվիրատուի ներկայացուցչի հետ համաձայնեցման արդյունքում:

Փոփ.	Քան.	Թերթ	Փաստ.N	Ստորագր.	Ամսաթ.
Ն.Գ.Ճ.		Ա.Հովհաննիսյան		
Նախագծեց		Ա. Օհանյան		
Ստուգեց		Դ.Հովհաննիսյան		
Գլ.երկրաբան		Ռ.Մելիքյան		

ՊԱՅՄԱՆԱԳԻՐ՝ N «ՎԶՄ-ԵՀ-ԳՀԾՁԲ-24/Ն10»

ԵՂԵԳՆԱՁՈՐ ՀԱՄԱՅՆՔԻ ԿԱՐԻՔՆԵՐԻ ՀԱՄԱՐ ԳԵՏԱՓ ԲՆԱԿԱՎԱՅՐԻ ՈՌՈԳՄԱՆ ՅԱՆՑԻ ՎԵՐԱԿԱՌՈՒՅՑՈՒՄ

ԿԱՌՈՒՑՎԱԾՔՆԵՐ	Փուլ	Թերթ	Թերթեր
	ԱՆ	1	8

ՋՐԹՈՂ-1, ՆԴ-1, ԿՏՐՎԱԾՔՆԵՐ, ՄԻԱՁՈՒՅԼ ՏԱՐՐԵՐԻ ՄԱՍՆԱԳԻՐ, ՋՐԹՈՂ -1 ԱՇԽԱՏԱՆՔԱՅԻՆ ԾԱՎԱԼՆԵՐԻ ԱՄՓՈՓԱԳԻՐ

«ԱԼ-ՍՈ» ՍՊԸ

Անցումային հանգույց ԱՀ-1
Մ 1:25

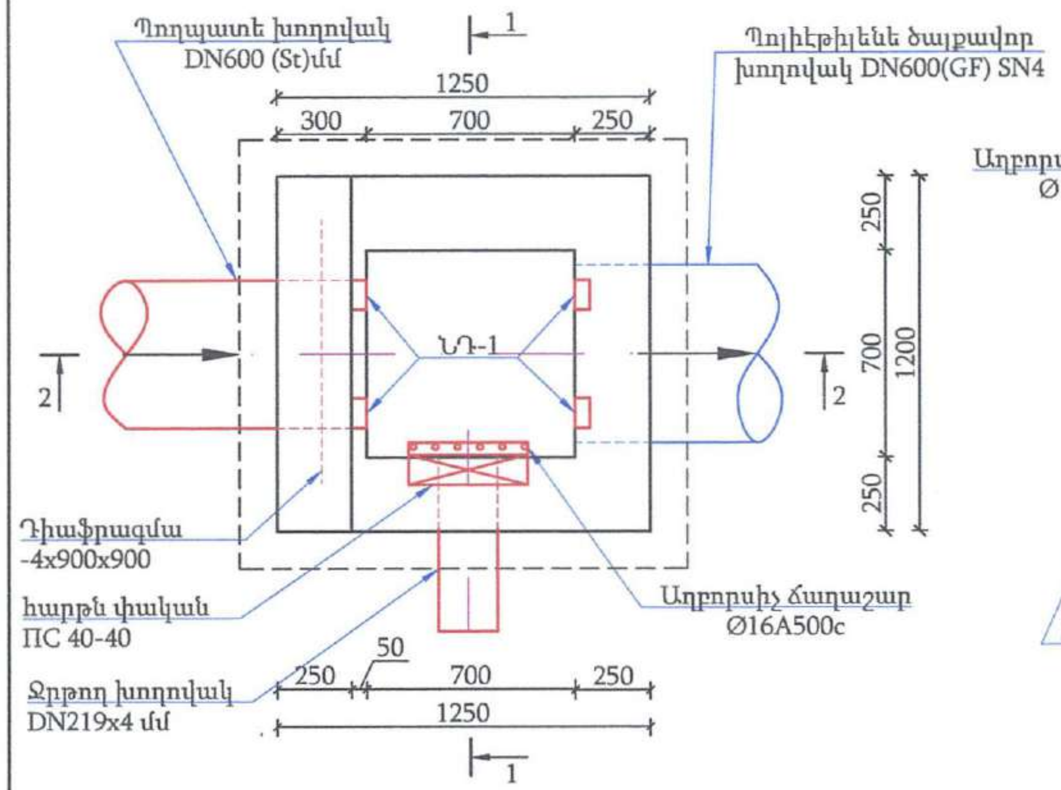

Կտրվածք 1-1
Մ 1:25

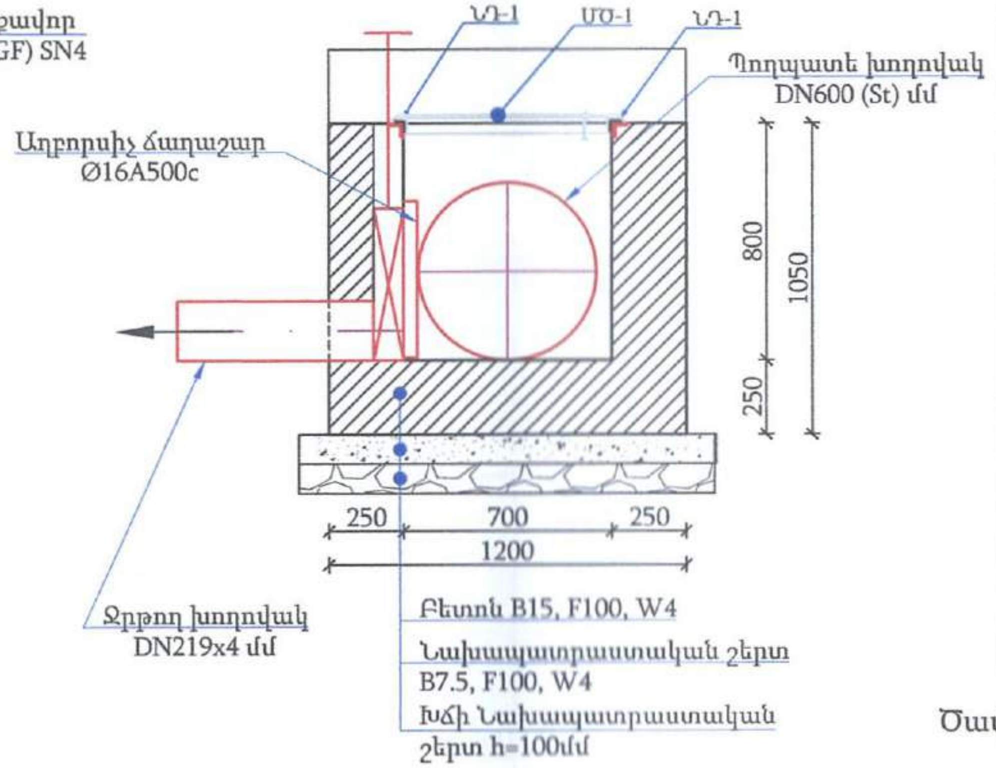

Կտրվածք 2-2
Մ 1:25

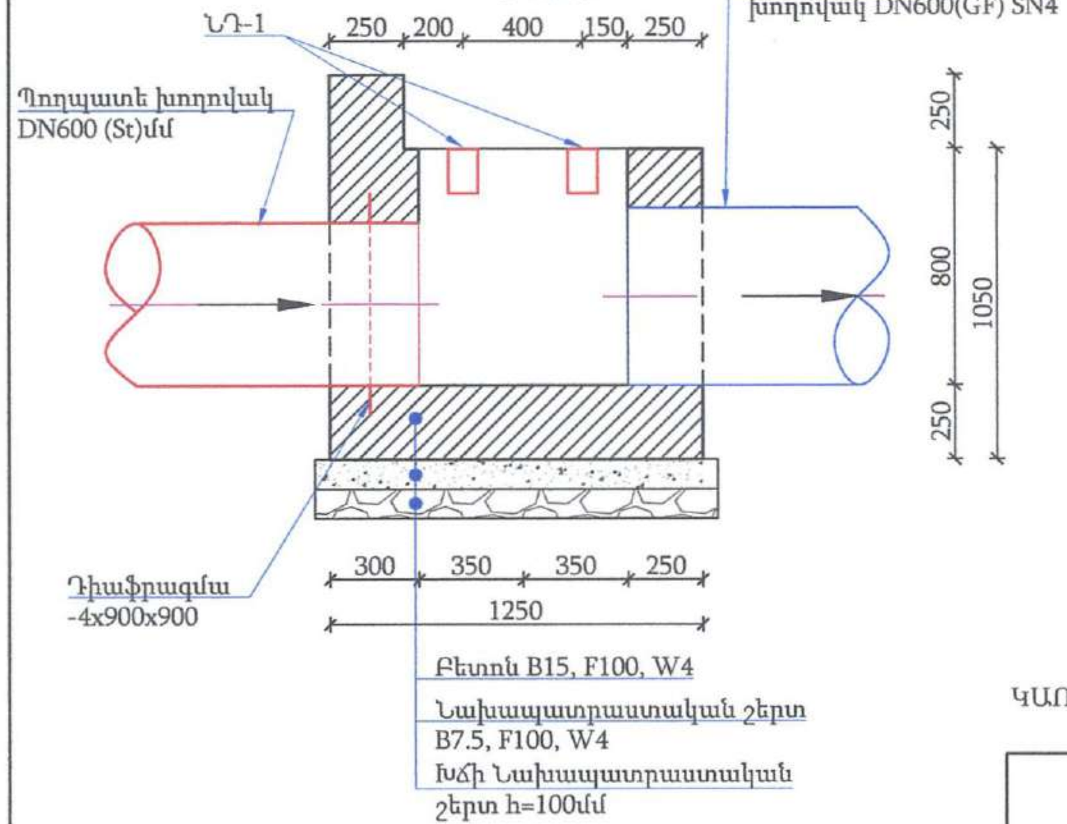

ՆԴ-1
Մ 1:10

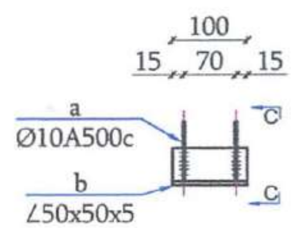

Կտրվածք C-C
Մ 1:10

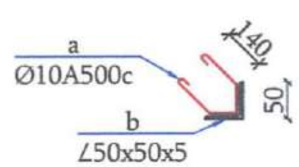

Անցումային հանգույց ԱՀ-1 (1 հատի համար)
Աշխատանքային ծավալների ամփոփագիր

	Ե/Բ ԱՇԽԱՏԱՆՔՆԵՐ		
1	Խճե նախապատրաստական շերտի իրականացում h-100մմ	մ³	0.2
2	Նախապատրաստական շերտի իրականացում B7.5, F150,W4 դասի բետոնից	մ³	0.2
3	Հատակի իրականացում B15, F150,W4 դասի բետոնից	մ³	0.4
4	Պատերի իրականացում B15, F150, W4 դասի բետոնից	մ³	0.7
5	Ներդիր դետալներ	կգ	8.0
6	Ջրթող խողովակների իրականացում DN219x4(St)	մ	1
7	Մետաղական ծածկոց ՄԾ-1 իրականացում	կգ	25.5
8	Մետաղական էլեմենտների հղկում եվ յուղաներկում 2 անգամ:	մ²	2.0
9	Բիտումով երկշերտ ջրամեկուսացման իրականացում	մ²	4.5
10	Մետաղական աղբորսիչ ճաղաշարի իրականացում Ø16A500c ամրանից	կգ	9.5
11	Դիաֆրագմա -4x900x900	կգ	25.5
12	ГС 60-150 փական տեղադրումով, 119.1 կգ/հատ	հատ	1.0

Ծավալները հաշված են մեկ կառույցի համար մեր մոտ ունենք 6 հատ

Միաձույլ տարրերի մասնագիր

Դիրք №	Անվանումը	քա-նակ	Քաշը 1հատ ԿԳ	Ամբողջը ԿԳ
	ԱՀ-1			
	Հատակ B15, F150, W4 դասի բետոնից			0.4 մ3
	Պատեր B15, F150, W4 դասի բետոնից			0.7 մ³
	Պողպատյա ձևավոր մասեր			
	Պողպատե խողովակ DN108x5 L= 1000	1	12.7	12.7
	ՆԴ-1	4	2.0	8.0
a	∟ 50 X 50 X5.0 ГОСТ 8509-93, L= 100	4	0.38	1.5
b	ø 10 A-III ГОСТ 5781-82, L= 400	2	0.25	0.5
	Աղբորիչ ճաղաշար ԱՃ-1			
	ø 16 A-III ГОСТ 5781-82, L= 750	8	1.18	9.5

«ԱԼ-ՍՈ» «АЛ-СО» «AL-SO» 01330611

«ՋՐԱՐԲԻ» ՍՊԸ
ՀՎՀՀ 00837681
Փորձաքննություն

ԿԱՌՈՒՅՑՆԵՐԻ ՏԵՂԱԿԱՊՄԱՆ ԱՂՅՈՒՍԱԿ

W-1	ՆԿ 0+00
	ՆԿ 1+26
	ՆԿ 1+34
	ՆԿ 2+36
	ՆԿ 2+69
	ՆԿ 5+17

ՊԱՅՄԱՆԱԳԻՐ՝ N «ՎՋՄ-ԵՀ-ԳՀԾՋԲ-24/Լ10»

ԵՂԵԳՆԱՁՈՐ ՀԱՄԱՅՆՔԻ ԿԱՐԻՔՆԵՐԻ ՀԱՄԱՐ ԳԵՏԱՓ ԲՆԱԿԱՎԱՅՐԻ ՈՌՈԳՄԱՆ ՑԱՆՑԻ ՎԵՐԱԿԱՌՈՒՑՈՒՄ

Փոփ.	Քան.	ԹերթՓաստN	Ստորագր.	Ամսաթ
Ն.Գ.Ճ.	Ա.Հովհաննիսյան			
Նախագծեց	Ա. Օհանյան			
Ստուգեց	Դ.Հովհաննիսյան			
Գլխ.Երկրաբան	Ռ.Մելիքյան			

ԿԱՌՈՒՅՑՎԱԾՔՆԵՐ

Փուլ	Թերթ	Թերթեր
ԱՆ	2	8

ԱՆՑՈՒՄԱՅԻՆ ՀԱՆԳՈՒՅՑ-1 ԱՀ-1, ՆԴ-1, ԿՏՐՎԱԾՔՆԵՐ, ՄԻԱՁՈՒՅԼ ՏԱՐՐԵՐԻ ՄԱՍՆԱԳԻՐ, ԱՀ-1 ԱՇԽԱՏԱՆՔԱՅԻՆ ԾԱՎԱԼՆԵՐԻ ԱՄՓՈՓԱԳԻՐ

AL-SO «ԱԼ-ՍՈ» ՍՊԸ

Սելավատարի անցում
(W-1 ՆԿ 4+52: ՆԿ4+72)
Մ 1:50

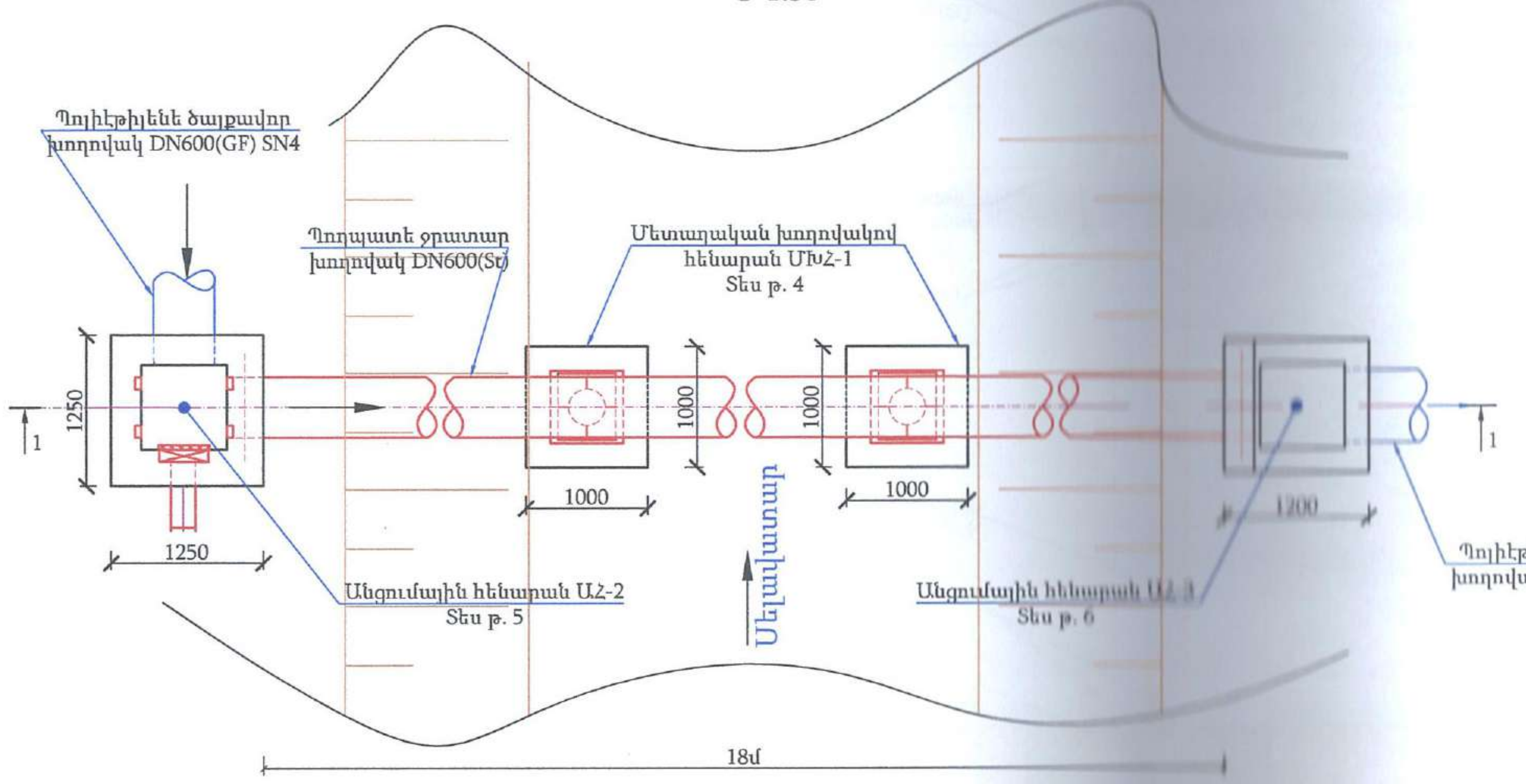

Կտրվածք 1-1
Մ 1:50

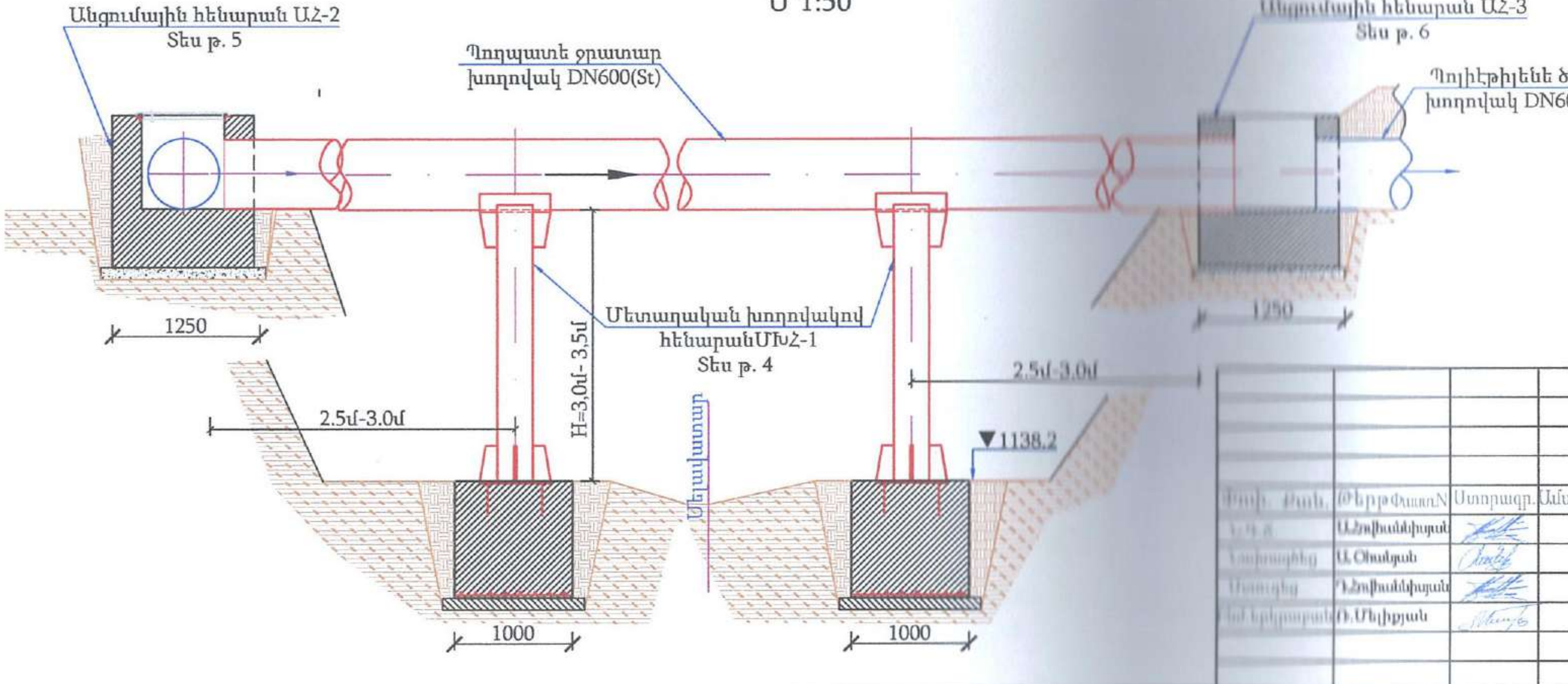

Անցումային հանգույց ՄԽՀ-1 (1 հատի համար)
Աշխատանքային ծավալների ամփոփագիր

	Ե/Բ ԱՇԽԱՏԱՆՔՆԵՐ		
1	Բետոնե նախապատրաստական շերտի իրականացում h-100մմ B7.5, F50, W4 դասի բետոնից	$մ^3$	0.2
2	Ե/բ Հիմքի իրականացում B20, F150,W6 դասի բետոնից	$մ^3$	1.0
3	Ամրան AIII դասի	կգ	13.5
4	Պողպատյա կանգնակ խողովակի խողովակի իրականացում DN325x5մմ	մ	3.5
5	Ներդիր դետալներ	կգ	66.6
6	Բիտումով երկշերտ ջրամեկուսացման իրականացում	$մ^2$	4.0
7	Մետաղական էլեմենտների հղկում եվ յուղաներկում 2 անգամ:	$մ^2$	5.8

«ԱԼ-ՍՈ» «АЛ-СО» «AL-SO» 01330611

«ՋՐԱՐԲԻ» ՍՊԸ
ՀՎՀՀ 00837681
Փորձաքննություն

				ՊԱՅՄԱՆԱԳԻՐ՝ N «ՎՋՄ-ԵՀ-ԳՀԾՁԲ-24/Ն10»
Փոփ.	Քան.	ԹերթՓաստN	Ստորագր.	Ամսաթ.	ԵՂԵԳՆԱՁՈՐ ՀԱՄԱՅՆՔԻ ԿԱՐԻՔՆԵՐԻ ՀԱՄԱՐ ԳԵՏԱՓ ԲՆԱԿԱՎԱՅՐԻ ՈՌՈԳՄԱՆ ՑԱՆՑԻ ՎԵՐԱԿԱՌՈՒՑՈՒՄ
	Ա.Հովհաննիսյան			ԿԱՌՈՒՑՎԱԾՔՆԵՐ — Փուլ: ԱՆ, Թերթ: 3, Թերթեր: 8
	Ա.Օհանյան			
	Դ.Հովհաննիսյան			
	Ռ.Մելիքյան			ՍԵԼԱՎԱՏԱՐԻ ԱՆՑՈՒՄ, ԿՏՐՎԱԾՔ 1-1 — AL-SO «ԱԼ-ՍՈ» ՍՊԸ

Մետաղական խողովակով հենարան ՄԽՀ-1
Մ1:25

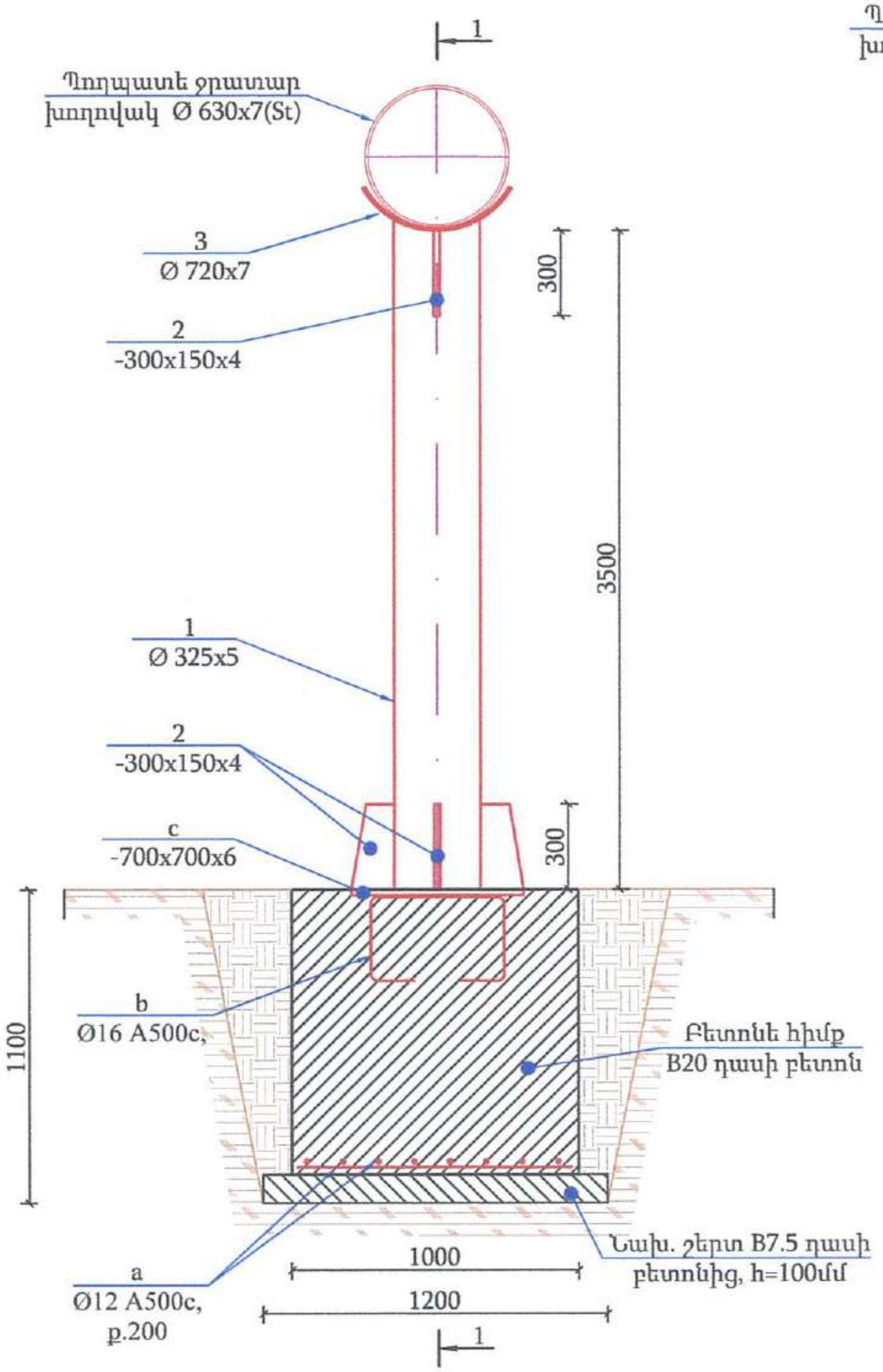

Կտրվածք 1-1
Մ 1:25

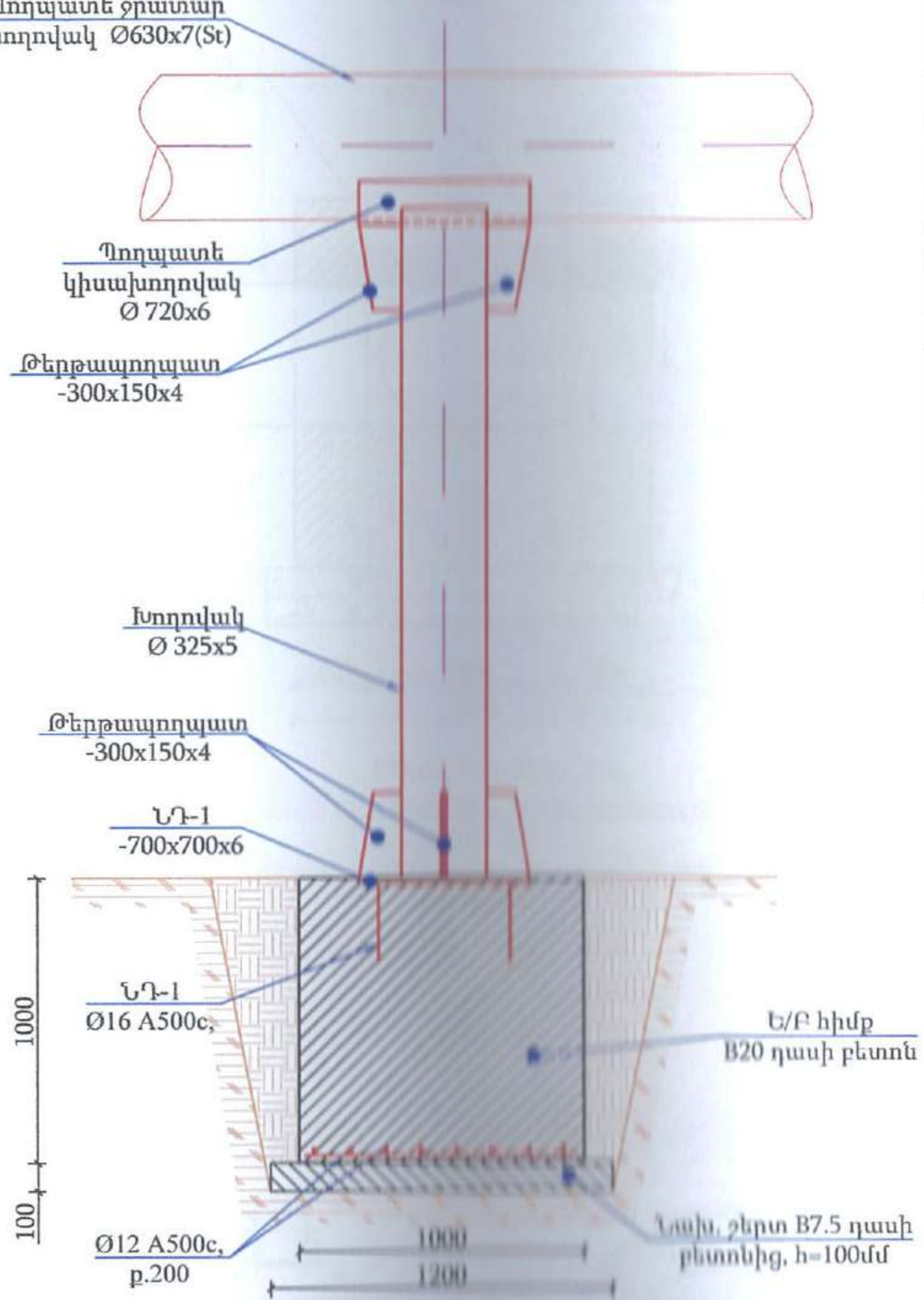

Ներդիր դետալ ՆԴ-1
Մ1:20

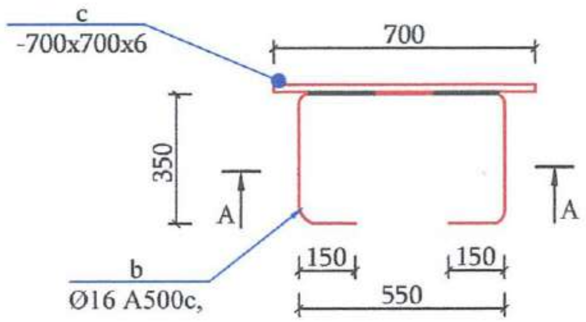

Տեսք A-A
Մ1:20

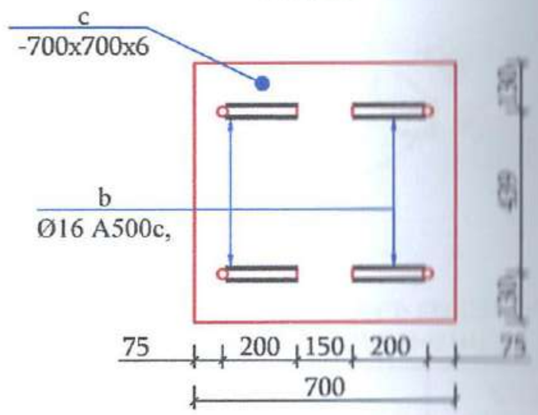

Միաձույլ տարրերի մասնագիր

Դիրք №	Անվանումը								քա-նակ	Քաշը 1հատ ԿԳ.	Ամբողջը ԿԳ
	ՄԽՀ-1								2		
	Ե/բ Հիմք										
a	ø 12				A-III ГОСТ 5781-82,		L=	950	16	0.84	13.5
	Հիմք B20, F150, W4 դասի բետոն										1.0 մ³
	Նախապ շերտ B7,5, F50, W6 դասի բետոն										0.1 մ³
	Ներդիր դետալ ՆԴ-1								1	27.5	27.5
b	ø 16				A-III ГОСТ 5781-82,		L=	700	4	1.10	4.4
c	- 700 x 700 x 6				ГОСТ 19903-74*				1	23.1	23.1
	Մետաղական կանգնակ								1	216.4	216.4
1	ø	325	x	5	ГОСТ 10705-91,		L=	3500	1	138.10	138.1
	Ներդիր դետալներ								1	39.1	39.1
2	-	300	x	150 x 6	ГОСТ 19903-74*				6	2.1	12.7
3	ø	720	x	6	ГОСТ 10705-91,		L=	250	1	26.41	26.4

«ՋՐԱՐԲԻ» ՍՊԸ
ՀՎՀՀ 00837681
Փորձաքննություն

«ԱԼ-ՍՈ» «АЛ-СО» «AL-SO» 01330611

Թերթ	Փաստ. N	Ստորագր.	Ամսաթ.
	Ա.Հովհաննիսյան		
	Ա.Օհանյան		
	Դ.Հովհաննիսյան		
	Ն.Մելիքյան		

ՊԱՅՄԱՆԱԳԻՐ՝ N «ՎՁՄ-ԵՀ-ԳՀԾՁԲ-24/Ն10»

ԵՂԵԳՆԱՁՈՐ ՀԱՄԱՅՆՔԻ ԿԱՐԻՔՆԵՐԻ ՀԱՄԱՐ ԳԵՏԱՓ ԲՆԱԿԱՎԱՅՐԻ ՈՌՈԳՄԱՆ ՑԱՆՑԻ ՎԵՐԱԿԱՌՈՒՑՈՒՄ

ԿԱՌՈՒՑՎԱԾՔՆԵՐ

Փուլ	Թերթ	Թերթեր
ԱՆ	4	8

ՄԵՏԱՂԱԿԱՆ ԽՈՂՈՎԱԿՈՎ ՀԵՆԱՐԱՆ ՄԽՀ-1,ՆԴ-1, ԿՏՐՎԱԾՔՆԵՐ, ՄԻԱՁՈՒՅԼ ՏԱՐՐԵՐԻ ՄԱՍՆԱԳԻՐ, ՄԽՀ-1 ԱՇԽԱՏԱՆՔԱՅԻՆ ԾԱՎԱԼՆԵՐԻ ԱՄՓՈՓԱԳԻՐ

AL-SO «ԱԼ-ՍՈ» ՍՊԸ

Անցումային հանգույց ԱՀ-2
Մ 1:25

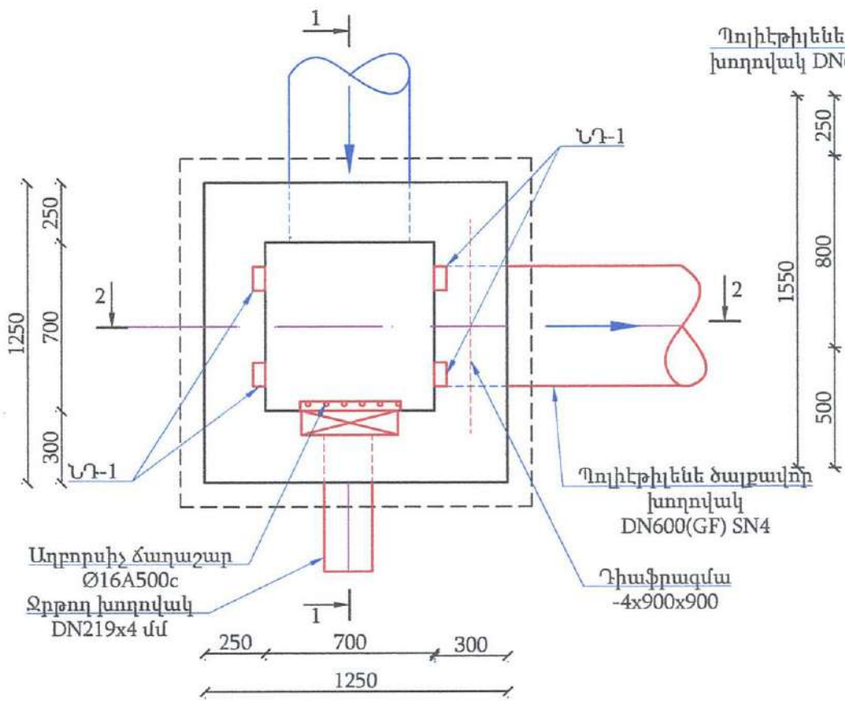

Կտրվածք 1-1
Մ 1:25

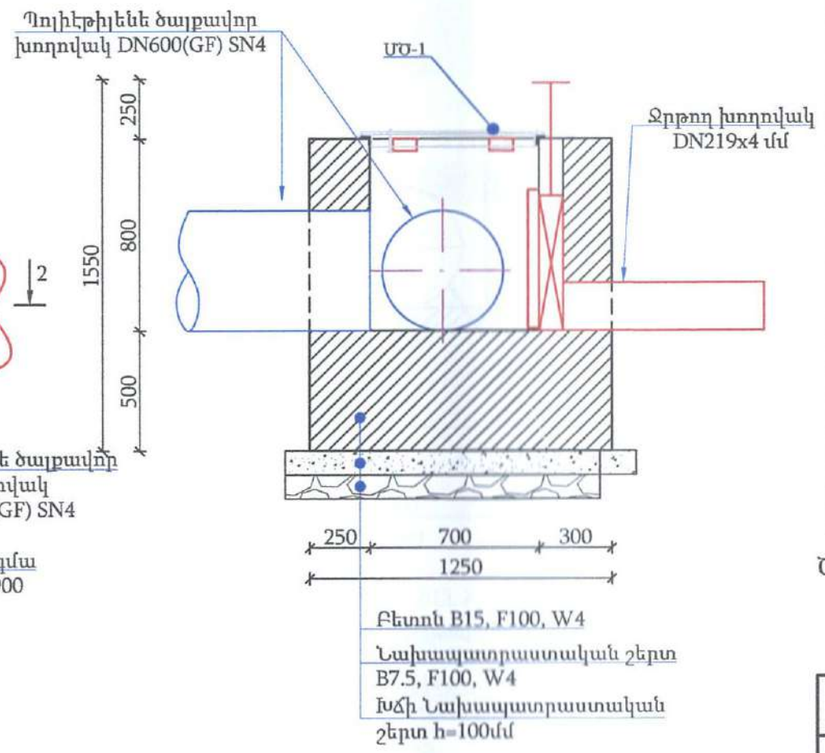

Կտրվածք 2-2
Մ 1:25

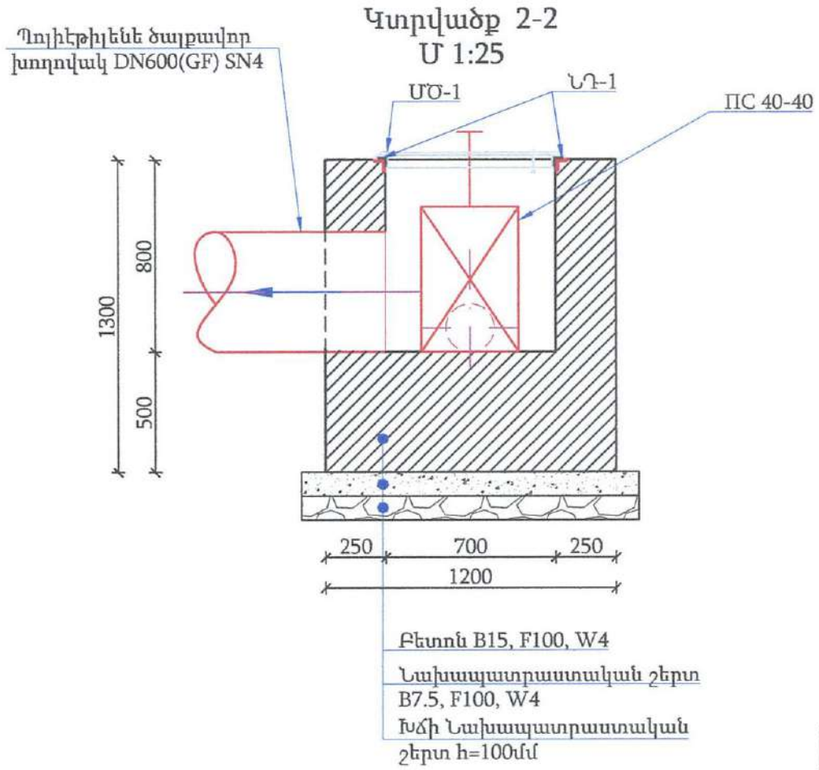

ՆԴ-1
Մ 1:10

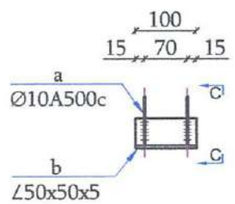

Կտրվածք C-C
Մ 1:10

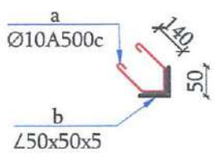

ԿԱՌՈՒՑՆԵՐԻ ՏԵՂԱԿԱՊՄԱՆ ԱՂՅՈՒՍԱԿ

W-1	ՆԿ 4+52

Անցումային հանգույց ԱՀ-2 (1 հատի համար)
Աշխատանքային ծավալների ամփոփագիր

	Ե/Բ ԱՇԽԱՏԱՆՔՆԵՐ		
1	Խճե նախապատրաստական շերտի իրականացում h-100մմ	մ³	0.2
2	Նախահիմքի իրականացում B7.5, F150,W4 դասի բետոնից	մ³	1.0
3	Հատակի իրականացում B15, F150,W4 դասի բետոնից	մ³	0.4
4	Պատերի իրականացում B15, F150, W4 դասի բետոնից	մ³	0.7
5	Ներդիր դետաներ	կգ	8.0
6	Ջրթող խողովակների իրականացում DN219x4(St)	մ	1
7	Մետաղական ծածկոց ՄԾ-1 իրականացում	կգ	25.5
8	Մետաղական էլեմենտների հղկում եվ յուղաներկում 2 անգամ:	մ²	2.0
9	Բիտումով երկշերտ ջրամեկուսացման իրականացում	մ²	4.5
10	Մետաղական աղբորսիչ ճաղաշարի իրականացում Ø16A500c ամրանից	կգ	9.5
11	Դիաֆրագմա -4x900x900	կգ	25.5
12	ՊՀ 40-40 փական տեղադրումով, 44.5 կգ/հատ	հատ	1.0

Ծավալները հաշված են մեկ կառույցի համար մեր մոտ ունենք 1 հատ

Միաձույլ տարրերի մասնագիր

Դիրք №	Անվանումը		քա-նակ	Քաշը 1հատ կգ	Ամբողջը կգ
	ԱՀ-2				
	Հատակ B15, F150, W4 դասի բետոնից				0.8 մ3
	Պատեր B15, F150, W4 դասի բետոնից				0.7 մ³
	Պողպատյա ձևավոր մասեր				
	Պողպատե խողովակ DN108x5	L= 1000	1	12.7	12.7
	ՆԴ-1		4	2.0	8.0
a	∠ 50 X 50 X5.0 ГОСТ 8509-93,	L= 100	4	0.38	1.5
b	ø 10 A-III ГОСТ 5781-82,	L= 400	2	0.25	0.5

«ՁՐԱՐԲԻ» ՍՊԸ
ՀՎՀՀ 00837681
Փորձաքննություն

Փոփ. Քան.	Թերթ	Փաստաթղթի N	Ստորագր.	Ամսաթ
Ն.Գ.Ճ.	Ա.Հովհաննիսյան			
Նախագծեց	Ա.Օհանյան			
Ստուգեց	Դ.Հովհաննիսյան			
Գլխ.Երկրաբան	Ռ.Մելիքյան			

ՊԱՅՄԱՆԱԳԻՐ՝ N «ՎՁՄ-ԵՀ-ԳՀԾՁԲ-24/Ն10»

ԵՂԵԳՆԱՁՈՐ ՀԱՄԱՅՆՔԻ ԿԱՐԻՔՆԵՐԻ ՀԱՄԱՐ ԳԵՏԱՓ ԲՆԱԿԱՎԱՅՐԻ ՈՌՈԳՄԱՆ ՑԱՆՑԻ ՎԵՐԱԿԱՌՈՒՑՈՒՄ

ԿԱՌՈՒՑՎԱԾՔՆԵՐ

Փուլ	Թերթ	Թերթեր
ԱՆ	5	8

ԱՆՑՈՒՄԱՅԻՆ ՀԱՆԳՈՒՅՑ-2 ԱՀ-2, ՆԴ-1, ԿՏՐՎԱԾՔՆԵՐ, ԱՀ-2 ԱՇԽԱՏԱՆՔԱՅԻՆ ԾԱՎԱԼՆԵՐԻ ԱՄՓՈՓԱԳԻՐ

«ԱԼ-ՍՈ» ՍՊԸ

Անցումային հանգույց ԱՀ-3
Մ 1:25

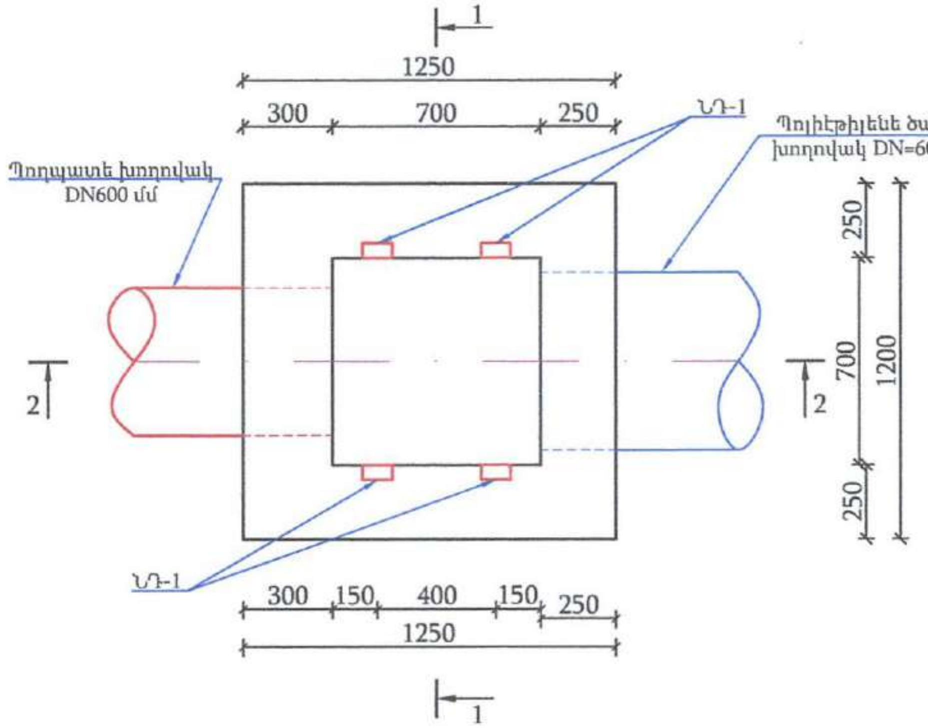

Կտրվածք 1-1
Մ 1:25

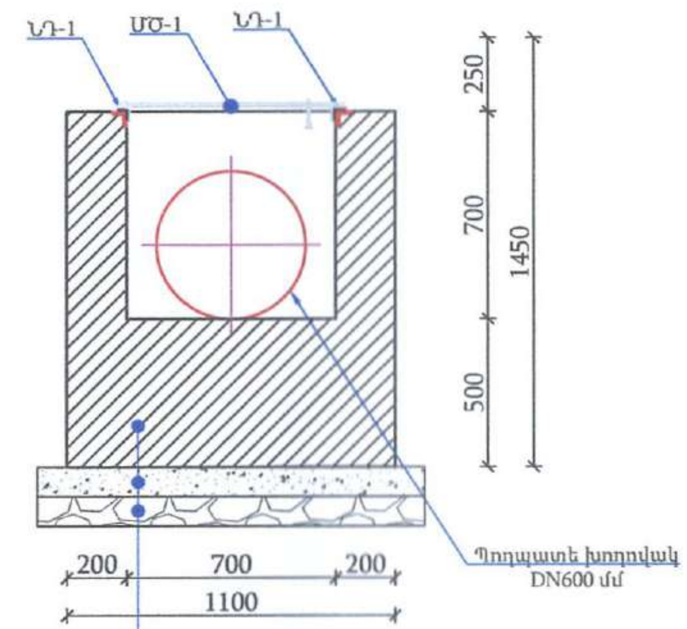

Բետոն B15, F100, W4

Նախապատրաստական շերտ B7.5, F100, W4

Խճի Նախապատրաստական շերտ h=100մմ

Կտրվածք 2-2
Մ 1:25

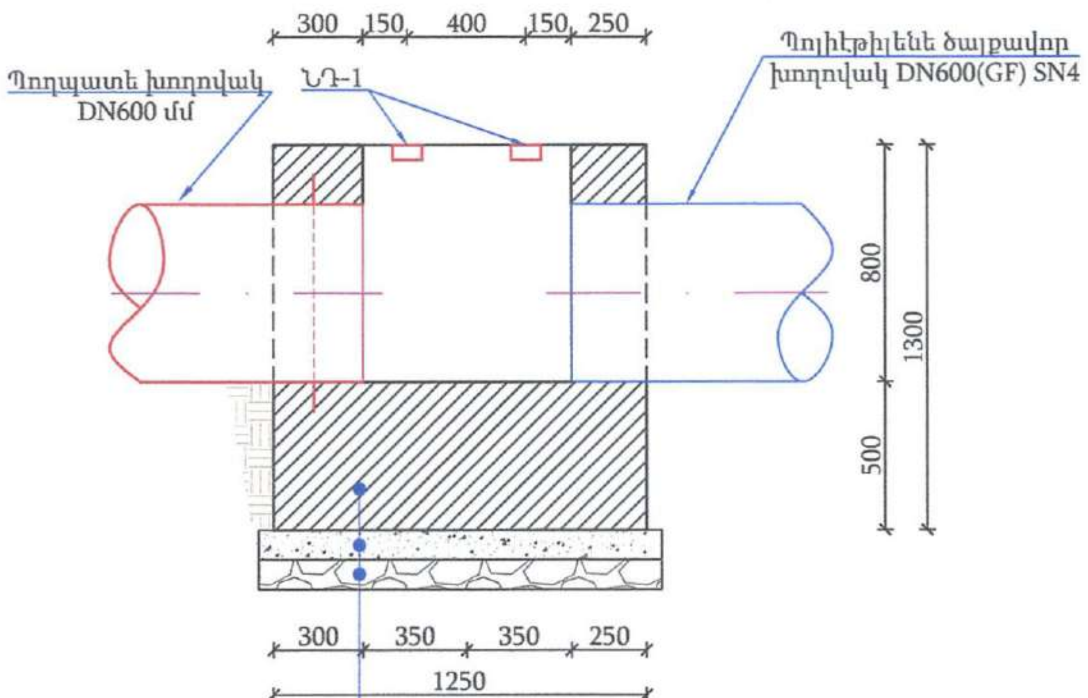

Բետոն B15, F100, W4

Նախապատրաստական շերտ B7.5, F100, W4

Խճի Նախապատրաստական շերտ h=100մմ

ՆԴ-1
Մ 1:10

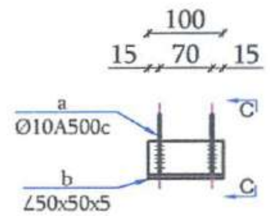

Կտրվածք C-C
Մ 1:10

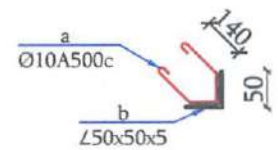

Անցումային հանգույց ԱՀ-3(1 հատի համար)
Աշխատանքային ծավալների ամփոփագիր

Ե/Բ	ԱՇԽԱՏԱՆՔՆԵՐ		
1	Խճե նախապատրաստական շերտի իրականացում h-100մմ	մ³	0.2
2	Նախահիմքի իրականացում B7.5, F150,W4 դասի բետոնից	մ³	2.0
3	Հատակի իրականացում B15, F150,W4 դասի բետոնից	մ³	0.8
4	Պատերի իրականացում B15, F150, W4 դասի բետոնից	մ³	0.7
5	Ներդիր դետալներ	կգ	8.0
6	Մետաղական ծածկոց ՄԾ-1 իրականացում	կգ	25.5
7	Մետաղական էլեմենտների հղկում եվ յուղաներկում 2 անգամ:	մ²	2.0
8	Բիտումով երկշերտ ջրամեկուսացման իրականացում	մ²	4.5

Ծավալները հաշված են մեկ կառույցի համար մեր մոտ ունենք 1 հատ

Միաձույլ տարրերի մասնագիր

Դիրք №	Անվանումը	քա-նակ	Քաշը 1հատ ԿԳ	Ամբողջը ԿԳ
	ԱՀ-3			
	Հատակ B15, F150, W4 դասի բետոնից			0.8 մ3
	Պատեր B15, F150, W4 դասի բետոնից			0.7 մ³
	Պողպատյա ձևավոր մասեր			
	Պողպատե խողովակ DN108x5 L= 1000	1	12.7	12.7
	ՆԴ-1	4	2.0	8.0
a	∠ 50 X 50 X5.0 ГОСТ 8509-93, L= 100	4	0.38	1.5
b	ø 10 A-III ГОСТ 5781-82, L= 400	2	0.25	0.5

«ՉԻԱՐԻԻ» ՍՊԸ
ՀՎՀՀ 00837681
Փորձաքննություն

«AL-ՍՕ» «АЛ-СО» «AL-SO» 01330611

ԿԱՌՈՒՅՑՆԵՐԻ ՏԵՂԱԿԱՊՄԱՆ ԱՂՅՈՒՍԱԿ

W-1	ՆԿ 4+72

Փոփ.	Քան.	ԹերթՓաստN	Ստորագր.	Ամսաթ.
ՆԳ.Հ.		Ա.Հովհաննիսյան		
Նախագծեց		Ա.Օհանյան		
Ստուգեց		Դ.Հովհաննիսյան		
Խմ.երկրաբան		Ռ.Մելիքյան		

ՊԱՅՄԱՆԱԳԻՐ՝ N «ՎՁՄ-ԵՀ-ԳՀԾՁԲ-24/Ն10»

ԵՂԵԳՆԱՁՈՐ ՀԱՄԱՅՆՔԻ ԿԱՐԻՔՆԵՐԻ ՀԱՄԱՐ ԳԵՏԱՓ ԲՆԱԿԱՎԱՅՐԻ ՈՌՈԳՄԱՆ ՑԱՆՑԻ ՎԵՐԱԿԱՌՈՒՑՈՒՄ

ԿԱՌՈՒՑՎԱԾՔՆԵՐ	Փուլ	Թերթ	Թերթեր
	ԱՆ	6	8

ԱՆՑՈՒՄԱՅԻՆ ՀԱՆԳՈՒՅՑ-3 ԱՀ-3, ՆԴ-1, ԿՏՐՎԱԾՔՆԵՐ, ԱՀ-3 ԱՇԽԱՏԱՆՔԱՅԻՆ ԾԱՎԱԼՆԵՐԻ ԱՄՓՈՓԱԳԻՐ

AL-SO «ԱԼ-ՍՈ» ՍՊԸ

Մետաղական ծածկոց
ՄԾ-1
Մ 1:10

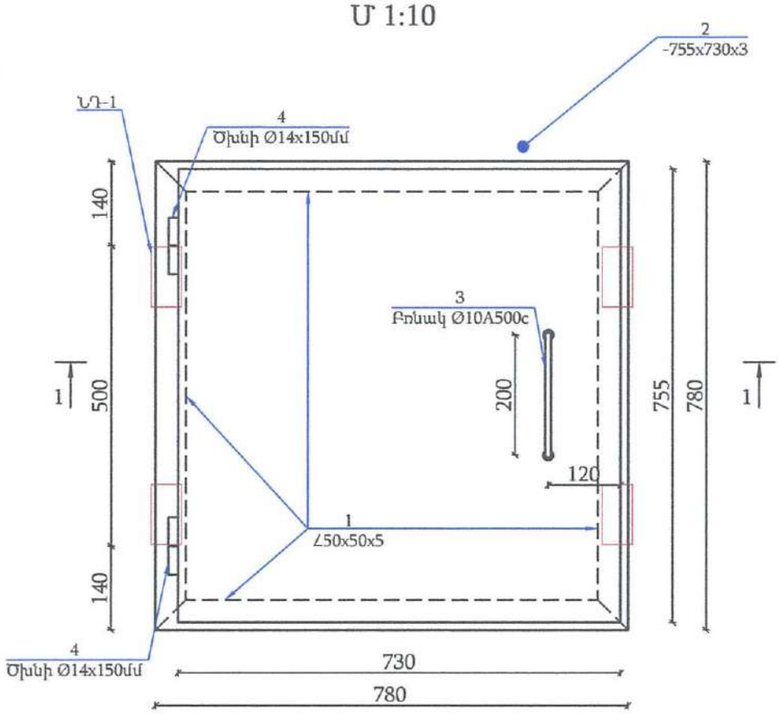

Կտրվածք 1-1
Մ 1:10

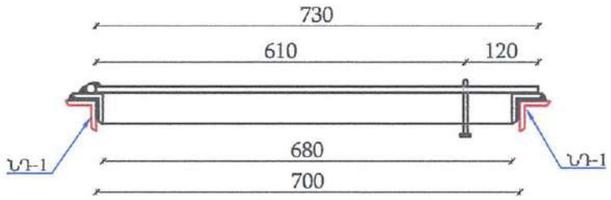

Կտրվածք 2-2
Մ 1:10

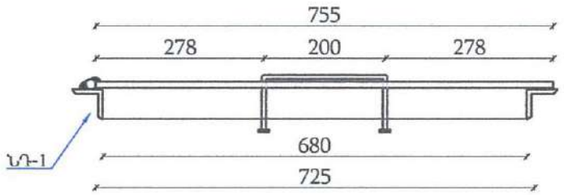

Միաձույլ տարրերի մասնագիր

Դիրք №	Անվանումը	քա-նակ	Քաշը 1հատ ԿԳ	Ամբողջը ԿԳ
	Մետաղական ծածկոց ՄԾ-1	1	25.5	25.5
1	∠ 50 x 50 x 5.0 ГОСТ 8509-93, L= 780	4	2.94	11.8
2	- 755 x 730 x 3.0 ГОСТ 19903-74*	1	12.98	13.0
3	ø 10 A-III ГОСТ 5781-82, L=500	1	0.31	0.3
4	ø 16 Ծխնի L=150	2	0.24	0.5

«ԱԼ-ՍՈ»
«АЛ-СО»
«AL-SO»
01330611

«ՁՐԱՐԲԻ» ՍՊԸ
ՀՎՀՀ 00837681
Փորձաքննություն

Փոփ.	Քան.	ԹերթՓաստN	Ստորագր.	Ամսաթ
Ն.Գ.Ճ.		Ա.Հովհաննիսյան		
Նախագծեց		Ա.Օհանյան		
Ստուգեց		Դ.Հովհաննիսյան		
Գլխ.երկրաբան		Ռ.Մելիքյան		

ՊԱՅՄԱՆԱԳԻՐ՝ N «ՎԶՄ-ԵՀ-ԳՀԾՁԲ-24/Ն10»

ԵՂԵԳՆԱՁՈՐ ՀԱՄԱՅՆՔԻ ԿԱՐԻՔՆԵՐԻ ՀԱՄԱՐ ԳԵՏԱՓ ԲՆԱԿԱՎԱՅՐԻ ՈՌՈԳՄԱՆ ՑԱՆՑԻ ՎԵՐԱԿԱՌՈՒՑՈՒՄ

ԿԱՌՈՒՑՎԱԾՔՆԵՐ

Փուլ	Թերթ	Թերթեր
ԱՆ	7	8

ՄԵՏԱՂԱԿԱՆ ԾԱԾԿՈՑ ՄԾ-1, ԿՏՐՎԱԾՔՆԵՐ, ՄԻԱՁՈՒՅԼ ՏԱՐՐԵՐԻ ՄԱՍՆԱԳԻՐ

AL-SO «ԱԼ-ՍՈ» ՍՊԸ

Անկյունային հոր
10°<a<20° տիպ-1
Մ 1:50

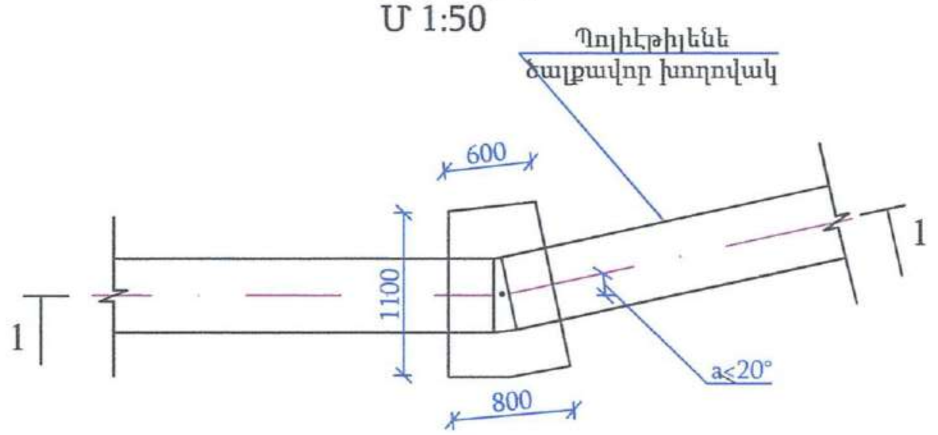

Անկյունային հոր
20°<a<45° տիպ-2
Մ 1:50

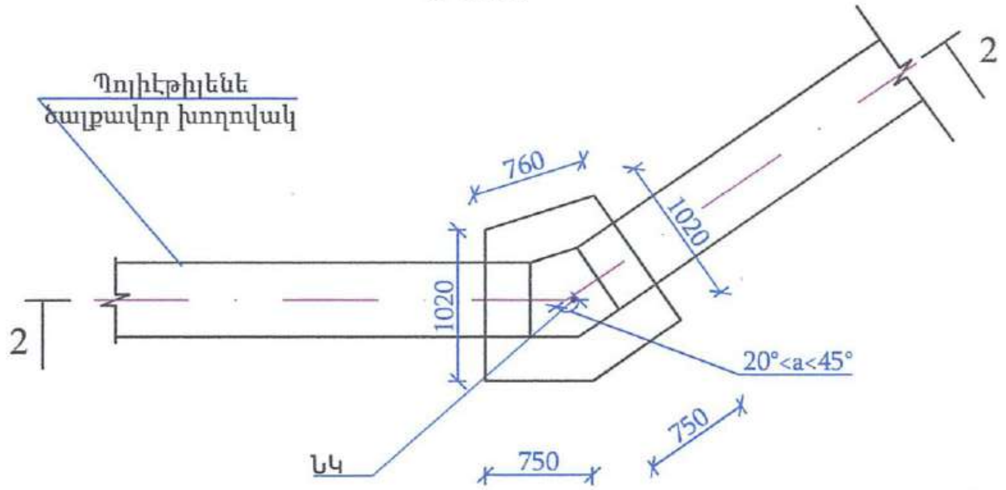

Անկյունային հոր
45°<a տիպ-3
Մ 1:50

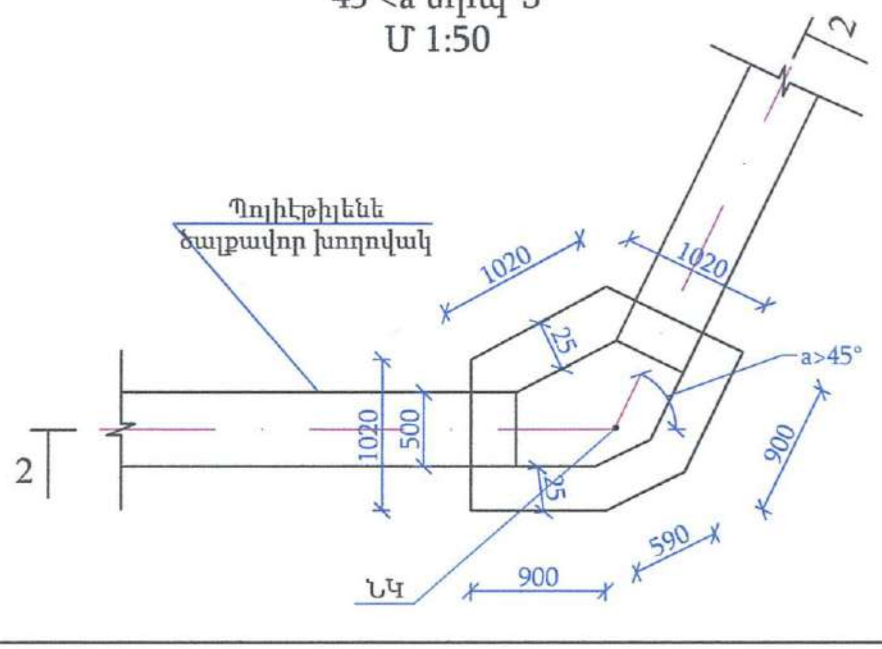

Աշխատանքային ծավալների ամփոփագիր (1 հատի համար)

N	Աշխատանքների անվանում	Չ/Մ	Քանակ		
			Տիպ-1	Տիպ-2	Տիպ-3
1	III կարգի բնահողի մշակում	մ³	1	1.3	1.51
2	Ավելացած գրունտի հարթեցում	մ³	1.0	1.3	0.5
3	Կոպճա-ավազային նախապատրաստական շերտ d=10սմ	մ³	0.1	0.2	0.3
4	Բետոն պատեր/հատակ B15, F150, W4	մ³	0.4/0.7	0.8/0.7	0.9/0.9

Կտրվածք 1-1
Մ 1:50

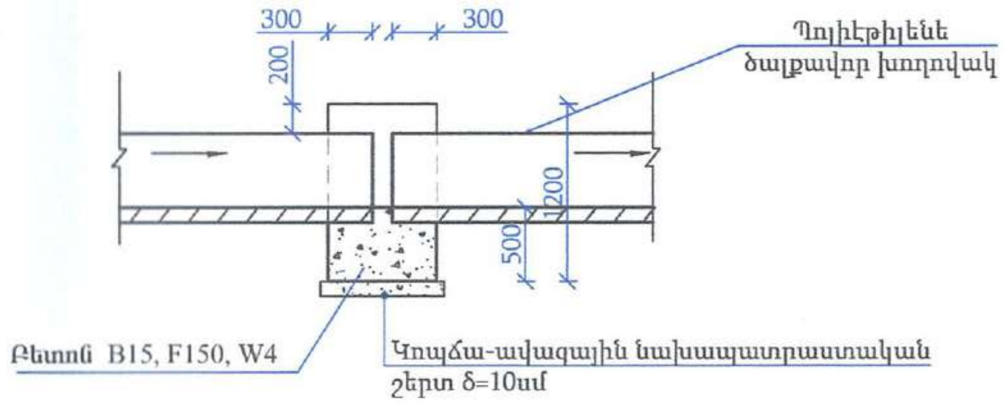

ԿԱՌՈՒՑՎԱԾՔՆԵՐԻ ՏԵՂԱԿԱՊՄԱՆ ԱՂՅՈՒՍԱԿ

1	W-1	Տիպ-1	ՆԿ 0+80
2			ՆԿ 1+20
3			ՆԿ 4+05
4		Տիպ-2	ՆԿ 0+25
5			ՆԿ 0+40
6			ՆԿ 2+85
7		Տիպ-3	ՆԿ 0+10
8			ՆԿ 2+15
9			ՆԿ 3+15

Կտրվածք 2-2
Մ 1:50

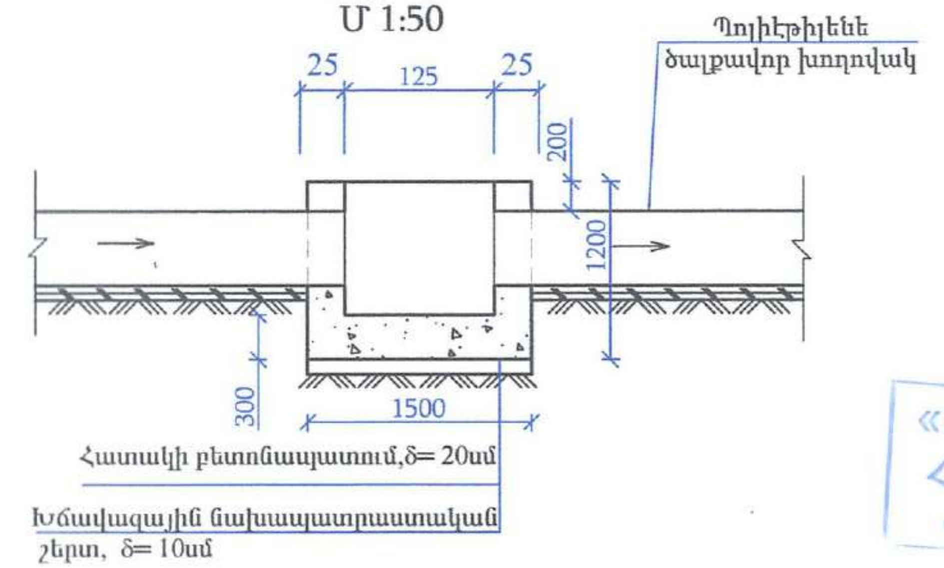

«UL-UՈ» «АЛ-СО» «AL-SO» 01330611

«ՋՐԱՐԲԻ» ՍՊԸ
ՀՎՀՀ 00837681
Փորձաքննություն

				ՊԱՅՄԱՆԱԳԻՐ՝ N «ՎՋՄ-ԵՀ-ԳՀԾՁԲ-24/Ն10»
Փոփ.	Քան.	Թերթ	ՓաստN	Ստորագր.	Ամսաթ
Ն.Գ.Ճ.	Ա.Հովհաննիսյան			ԵՂԵԳՆԱՁՈՐ ՀԱՄԱՅՆՔԻ ԿԱՐԻՔՆԵՐԻ ՀԱՄԱՐ ԳԵՏԱՓ ԲՆԱԿԱՎԱՅՐԻ ՈՌՈԳՄԱՆ ՑԱՆՑԻ ՎԵՐԱԿԱՌՈՒՑՈՒՄ
Նախագծեց	Ա. Օհանյան			ԿԱՌՈՒՑՎԱԾՔՆԵՐ — Փուլ: ԱՆ; Թերթ: 8; Թերթեր: 8
Ստուգեց	Դ.Հովհաննիսյան			ԱՆԿՅՈՒՆԱՅԻՆ ՀՈՐԵՐ: ՀԱՏԱԿԱԳԻԾ, ԿՏՐՎԱԾՔՆԵՐ, ԱՇԽԱՏԱՆՔԱՅԻՆ ԾԱՎԱԼՆԵՐԻ ԱՄՓՈՓԱԳԻՐ 1 ՀԱՏԻ ՀԱՄԱՐ
Խմ.երկրաբան	Ռ.Մելիքյան			AL-SO «ԱԼ-ՍՈ» ՍՊԸ